ESPRIT IIIE55™
ESPRIT IIIE65™

4-32-zónás vagyonvédelmi rendszerek
Esprit E55 V2.0
Esprit E65 V2.1

STAY D™

Mindig élesített,
Sohasem hatástalanított

Programozói útmutató

PARADOX®
SECURITY SYSTEMS
PARADOX.COM

Garancia
A termék teljes garancia információi a www.paradox.com/terms oldalon található Limited Warranty Statement dokumentumban találhatók. A termék használata a garancia elfogadását jelenti.

Riasztórendszerek korlátai
Kérjük, figyelmesen olvassa el a http://paradox.com/Terms/ oldalon található „Limitations of Alarm Systems” dokumentumot.

Figyelmeztetések nem hagyományos telefon kapcsolatokhoz (pl. VoIP)
A Paradox berendezések hagyományos telefonrendszer használatához készültek. Azok a felhasználók, akik a Paradox központokat nem hagyományos telefonrendszerhez kapcsolva kívánják használni, például „Voice Over Internet Protocol” (VoIP), mely a telefon hangjeleit digitális jellé alakítja és az interneten továbbítja, vegyék figyelembe, hogy a vagyonvédelmi rendszer nem biztos, hogy ugyan olyan hatékonysággal fog működni, mint hagyományos telefonhálózatban.

Például, ha a VoIP eszköznek nincs segédakkuja, áramkimaradás esetén a rendszer nem biztos, hogy képes lesz a jelzést továbbítani a távfelügyeletre. Vagy, ha a VoIP kapcsolat megszűnik, a telefonvonal felügyelet szolgáltatás is megszűnhet. Egyes tapasztalatok szerint, korlátozás nélkül, az Internet kapcsolat kimaradása gyakoribb lehet, mint a hagyományos telefonvonal kimaradása.

Ezért javasoljuk, hogy ezekről és a további, riasztórendszer teljesítményt befeolyásoló korlátozásokról a VoIP rendszer vagy a hagyományos telefonhálózat kapcsán értekezzen a telepítő céggel. Ők ajánlhatnak olyan, eljárásokat, melyek csökkenthetik a kockázatot, és tisztázhatják a problémákat.

TBR-21: TBR-21 megfeleltetéshez, a szabványos kényszer tárcsázást engedélyezni kell.

UL ÉS ULC FIGYELMEZETÉSEK
A berendezés programozható az UL rendszereknél nem elfogadható szolgáltatásokra is. Ahhoz, hogy a szabályokank megfeleljen, a telepítőnek a következő irányelveket kell követnie a rendszer konfigurálásakor:
- A rendszer minden egységének UL listásnak kell lennie.
- Ha „Tűz” érzékelésre használják, a telepítőnek a 72. NFPA szabvány 2. fejezete szerint kell eljárnia. Továbbá, ha a rendszer kész, a helyi tűzoltóság által jóvá kell hagyatni.
- FIGYELEM: A berendezés szerelését és karbantartását csak szakképzett szerelő végezheti.
- A berendezést szakképzett szerelőnek ellenőriznie kell háromévente.
- Minden kezelőn kell lennie szabotázskapcsolónak.
- Tűz zónákat nem lehet kiiktatni.
- A maximális belépés késleltetés 45 másodperc lehet.
- A maximális kilépés késleltetés 60 másodperc lehet.
- A sziréna letiltás idő minimum 4 perc lehet.
- A következő szolgáltatások nem felenek meg az UL előírásoknak: Kiiktatás ismétlés és Auto hiba letiltás.
- Az elsődleges jelző berendezés nem köthető relére. Használni kell a Bell kimenetet.
- Az UL985 szabványnak megfelelően, az aux táp kimenet nem haladhatja meg a 200mA erősséget.
- Ne kösse be zóna föld terminálját UL listás terméknél.
- A fémdobozt a hideg víz csőhöz kell földelni.
- Minden kimenet 2. osztályú vagy táplimitált, kivéve az akku terminált. A 2. osztályú és táplimitált tűzjelző áramköröket a CL3, CL3R, CL3P, vagy ezeket helyettesítő kábelekkel kell kötni, a Nemzeti Elektromos Törvény, ANSI/NFPA 70 alapján.
- EOL ellenállás part #2011002000
- **UL rendszereknél:** Universal UB1640W 16.5VAC min **40VA**
- Minden kimenet 11.3Vdc és 12.7Vdc közé esik
- 12Vdc 4Ah tölthető, sav/ólom vagy zselés akkumulátor (YUASA model #NP7-12 javasolt) lakásban. Atűzvédelmi követelményeknek megfelelő 7Ah akkut használjon.
- Wheelock 46T-12 sziréna

Szabadalmak
A következő US szabályok alkalmazhatók: 7046142, 6215399, 6111256, 6104319, 5920259, 5886632, 5721542, 5287111, 5119069, 5077549 és RE39406. Kanadai és nemzetközi szabbályok szintén alkalmazhatók.

© 2008 Paradox Security Systems Ltd. Minden jog fenntartva. A műszaki jellemzők előzetes értesítés nélkül változhatnak. Az Esprit, Esprit E55 és Esprit E65 a Paradox Security Systems vagy kanadai, egyesült államokbeli és/vagy más országbeli alvállalatainak bejegyzett védjegyei.

Tartalom

Rendszer áttekintés 1
Összehasonlító táblázat 1
Belépés programozási módba 2
Adat bevitel és -kijelzés 2
Verziószám megtekintése 3
Rendszer tervezés 4
Zóna programozás 5
Kezelõ programozás 10
Partíció programozás 11
Rendszer programozás 12
Kommunikáció programozás 13
Programozható kimenet programozás 19
Rendszer jelentéskódok 24
Ademco Contact ID jelentéskódok 26
Automatikus jelentéskód lista 28
Telepítõ funkciógombok 30
Hiba kijelzés 30
Felhasználó programozás 31
Hardver bekötések 33
WinLoadhoz csatlakoztatás 36
Telepítés fémdobozba 36
Telepítõ gyors menü 39

Még részletesebb tájékoztatást nyújt az *Ismertető és telepítői kézikönyv*, mely letölthető honlapunkról, a paradox.com vagy a paradoxhun.com címről.

Rövidítések

Alapértelmezett beállítások:	A félkövérrel szedettek jelentik az alapértelmezett beállításokat: pl.: Belépőkód hossz: ❑ 6-jegyű ❑ **4-jegyű** (4-jegyű az alapértelmezett beállítás).

⚠ Figyelmeztetés vagy fontos információ.	*MEGJEGYZÉS: Javaslat vagy emlékeztető.*	QM Gyors menü (41. oldal)

Rendszer áttekintés

Modul	**Leírás**	**Maximum rendszerenként**	**Aktuális felvétel**
K636* K10V/H K32 K32I	K636: 10-zónás, 1-partíciós LED kezelő K10V/H: 10-zónás LED kezelő K32: 32-zónás LED kezelő K32I: 32-zónás, fix LCD kezelő	Összesen 15 (ZX8 modulokkal)	K636: Min. = 15mA / Max. = 30mA K10V/H: Min. = 44mA / Max. = 72mA K32: Min. = 49mA / Max. = 148mA K32I: Min. = 30mA / Max. = 70mA
VDMP3	Dugaljzatos hangtárcsázó	1	Min. = 28mA / Max. = 28mA
IP100	Internet modul	1	Min. = 90mA / Max. = 120mA
PCS100	GSM kommunikátor modul	1	Min. = 400mA / Max. = 1A
ZX8 és ZX8SP	8-zónás bővítő modulok	3	Min. = 29mA / Max. = 31mA

*** Amikor K636 kezelőt használ, csak az 1. partíció áll rendelkezésre. Mindkét partíció használatához használjon K10V/H, K32, vagy K32I kezelőt.**

Összehasonlító táblázat

Szolgáltatás	**Esprit E55**	**Esprit E65**	**Esprit 728ULT**
StayD	✓	✓	-
Max. zónaszám*	32	32	8
Integrált zónák	4	9	4
Kezelő zónák	15	15	2
Partíciók**	2	2	2
Felhasználókódok	32	32	49
PGMek	1	3	1
Eseménytár	256	256	256
Internetes TCP/IP kommunikáció (IP100)	✓	✓	-
Telefonvonal (tárcsázó)	✓	-	✓
Hangmodul (VDMP3)	✓	Csak GSM-en keresztül	-
Helyszíni firmware frissítés	✓	✓	-
Feltöltés/letöltés WinLoad szoftverrel	✓	✓	-
GSM jelentés	✓	✓	-

* Amikor K636 vagy K10V/H kezelővel használják, csak 1-10-ig jelennek meg a zónák.
**Amikor K636 kezelővel használják, csak az 1. partíció jelenik meg.

Belépés programozási módba

1. Nyomja meg az **[ENTER]** GOMBOT.
2. Adja meg a **[TELEPÍTŐKÓDOT]** (alap: 000000) vagy **[KARBANTARTÓKÓD]** (nincs alapértelmezett). [ARM] és [STAY] LED villog. Kódok változtatásáról itt olvashat: Rendszerkódok, 33. oldal.
3. Adja meg a programozni kívánt 3-jegyű **[SZEKCIÓT]**. [ARM] és [STAY] LED világít.
4. Adja meg a szükséges **[ADATOT]**.

FIGYELEM: A StayD módot deaktiválni kell, hogy beléphessen programozási módba. Nyomja meg az [OFF] + [KÓD] + [OFF] gombokat A STAYD deaktiválásához.

Adat bevitel és -kijelzés

Adat kijelző módba lépéshez, nyomja meg az**[ENTER]** gombot, miután belépett a szekcióba, és mielőtt adatot ad meg.
Az alábbi három gomb/négy LED villogva jelzi, hogy Adat kijelző módban van.

K636 K10V/H K32I K32

Az **[ENTER]** gomb minden lenyomására a kezelő megjeleníti a következő számjegyet az aktuális szekcióban, és így folytatja végig a szekciókon, számjegyenként, a programozott értékek megváltoztatása nélkül. Nem használható a Több szolgáltatást választó módszernél. A **[**CLEAR] gombbal kiléphet az Adat kijelzőből.

Két módon lehet adatot megadni programozási módban: Egyjegyű adatbevitellel és Szolgáltatás választó programozással.

Egy-jegyű adat beviteli mód

Miután belépett programozási módba, néhány szekció decimális érték megadását igényli, 000 - 255 között. Más szekciók hexadecimálisokat igényelnek, 0 és F között. A szükséges adatot világosan jelzi a kézikönyv. Amikor megadják az utolsó számjegyet a szekcióban, a központ automatikusan ment és a következő szekcióba lép.

Szolgáltatás választó programozási mód

Bizonyos szekciókba lépve, nyolc opció jelenik meg, **[1]**-től **[8]**-ig minden opció egy bizonyos szolgáltatást jelöl. A kívánt opcióhoz tartozó gombot kell megnyomni. Ekkor az opció engedélyezett. A gomb újra megnyomásával eltűnik a szám, az opció kikapcsol. Nyomja meg a **[CLEAR]** gombot mind a nyolc opció tiltásához. Amikor az opciókat beállították, nyomja meg az **[ENTER]** gombot mentéshez és a következő szekcióba lépéshez.

Fontos beállítások és módok

Szekció	Leírás
[950]	Minden programozás szekció gyári alapértelmezettre állítása
[955]	Busz modul hiba törlése (levált modulok eltávolítása a buszról)
[970]	Memóriakulcs letöltése a központra (lásd, Ismertető és telepítői útmutató)
[975]	Központ feltöltése memóriakulcsra (lásd, Ismertető és telepítői kézikönyv)
[980]	A központ verziószámának megjelenítése (Verziószámok megtekintése, 3. oldal)

Decimális és hexadecimális értékek

Érték vagy művelet	Mit kell megnyomni?	Mi látszik?	
		10-zónás LED	32-zónás LED
0 érték / 0-val helyettesíti be az aktuális számjegyet	**[SLEEP]**	Szám törlése és marad a szekcióban	Szám törlése és marad a szekcióban
Értékek 1 - 9 között	**[1] - [9]**	Szám törlése és marad a szekcióban	Zónák 1 - 9
A (csak hexa)	**[0]**	Gombok 1 - 9	Zóna 10
B (csak hexa)	**[OFF]**	0(10) gomb	Zóna 11
C (csak hexa)	**[BYP]**	KI	Zóna 12
D (csak hexa)	**[MEM]**	BYP	Zóna 13
E (csak hexa)	**[TBL]**	MEM	Zóna 14
F (csak hexa)	**[⏻]**	TBL	Zóna 15
Kilépés mentés nélkül	**[CLEAR]**	**[⏻]**	ARM ÉS STAY LED villog
Adatmentés (csak hexa)	**[ENTER]**	ARM ÉS STAY LED villog	A következő szekcióba lép

Kódok és központ reszet

Telepítőkód (alap: 0000 / 000000)	Telepítőkóddal lehet belépni a programozási módba, melyben mindent lehet programozni, kivéve a felhasználókódokat. Az alapértelmezett kód megváltoztatásához, lépjen a [397] szekcióba (33. oldal) és használja a [701] szekció [1] opcióját (33. oldal).
Karbantartókód (Nincs alapértelmezett)	A Karbantartókóddal lehet belépni programozási módba, melyben mindent lehet programozni kivéve a felhasználókódokat és a kommunikációs beállításokat ([395], [397], [398], [815], [816], [817], [910], és [911] szekciók). Az alapértelmezett kód beállításához, lépjen a [398] szekcióba (33. oldal) és használja a [701] szekció [1] opcióját (33. oldal).
Rendszer mesterkód (alap: 1234 / 123456)	A Rendszer mesterkóddal bármilyen élesítési mód használható és programozhatók a felhasználókódok. Az alapértelmezett kód megváltoztatásához, lépjen a [399] szekcióba (33. oldal) és használja a [701] szekció [1] opcióját (33. oldal).
Központ reszet	A központ indítása előtt, csatlakoztasson egy vezetéket a zone 1 bemenetről a PGM bemenetre. Indítsa a központot és várjon 6 másodpercet. Vegye le a vezetéket és a központ alapértelmezettre áll.

Verziószámok megtekintése

Lépés	Művelet	Részletek	Kezelő verzió nézet
1	Belépés Nézet módba: -**Központ verzióhoz**, lépjen a **[980]** szekcióba. - **Kezelő verzióhoz**, lépjen Telepítő programozásba, majd tartsa nyomva az **[ARM]** gombot.	Megjelenik az első számjegy (általában „0”)	1. számjegy ⇨ **[ARM]** világít
2	Nyomja meg az **[ENTER]** gombot	Megjelenik a második számjegy.	2. számjegy ⇨ **[SLEEP]** világít
3	Nyomja meg az **[ENTER]** gombot	Megjelenik a harmadik számjegy.	3. számjegy ⇨ **[STAY]** világít

Példa: Verzió 0**1.42.**

Számjegyek 1-4-ig

MEGJEGYZÉS: A K10V/H / K636 kezelő verziószáma nem jeleníthető meg.

Rendszer tervezés

Sorozatszám matrica	Leírás	Útvonalzóna (Bejáratipont)	Útvonalzóna	Útvonalzóna	Útvonalzóna
Kezelő 1/ ZX8 / ZX8SP					
Kezelő 2/ ZX8 / ZX8SP					
Kezelő 3/ ZX8 / ZX8SP					
Kezelő 4/ ZX8 / ZX8SP					
Kezelő 5/ ZX8 / ZX8SP					
Kezelő 6/ ZX8 / ZX8SP					
Kezelő 7/ ZX8 / ZX8SP					
Kezelő 8/ ZX8 / ZX8SP					
Kezelő 9/ ZX8 / ZX8SP					
Kezelő 10/ ZX8 / ZX8SP					
Kezelő 11/ ZX8 / ZX8SP					
Kezelő 12/ ZX8 / ZX8SP					
Kezelő 13/ ZX8 / ZX8SP					
Kezelő 14/ ZX8 / ZX8SP					
Kezelő 15/ ZX8 / ZX8SP					

MEGJEGYZÉS: Maximum három ZX8 vagy ZX8SP modul használható.

Zóna programozás

Lásd, Gyors menük itt: 41. oldal

Zóna definíciók, zóna partíciók és kiosztás opciók programozása:

Zóna felismerés

Amikor zónákat ad hozzá ZX8 modullal, maximum 3 ZX8 modul adható a rendszerhez, melyeket a ZX8 3-állású, +1, +9 és +17 rövidzárdugók (jumper) határoznak meg.

E55 Nincs ATZ		
Központ	Zóna 1:	Központ bemenet 1
	Zóna 2:	Központ bemenet 2
	Zóna 3:	Központ bemenet 3
	Zóna 4:	Központ bemenet 4
ZX8 Jumper Központ +1	Zóna 5:	Bemenet 1
	Zóna 6:	Bemenet 2
	Zóna 7:	Bemenet 3
	Zóna 8:	Bemenet 4
	Zóna 9:	Bemenet 5
	Zóna 10:	Bemenet 6
	Zóna 11:	Bemenet 7
	Zóna 12:	Bemenet 8
ZX8 Jumper Központ +9	Zóna 13:	Bemenet 1
	Zóna 14:	Bemenet 2
	Zóna 15:	Bemenet 3
	Zóna 16:	Bemenet 4
	Zóna 17:	Bemenet 5
	Zóna 18:	Bemenet 6
	Zóna 19:	Bemenet 7
	Zóna 20:	Bemenet 8
ZX8 Jumper Központ +17	Zóna 21:	Bemenet 1
	Zóna 22:	Bemenet 2
	Zóna 23:	Bemenet 3
	Zóna 24:	Bemenet 4
	Zóna 25:	Bemenet 5
	Zóna 26:	Bemenet 6
	Zóna 27:	Bemenet 7
	Zóna 28:	Bemenet 8
	Zóna 29:	N/A
	Zóna 30:	N/A
	Zóna 31:	N/A
	Zóna 32:	N/A

E55 ATZ		
Központ	Zóna 1:	Központ bemenet 1A
	Zóna 2:	Központ bemenet 2A
	Zóna 3:	Központ bemenet 3A
	Zóna 4:	Központ bemenet 4A
	Zóna 5:	Központ bemenet 1B
	Zóna 6:	Központ bemenet 2B
	Zóna 7:	Központ bemenet 3B
	Zóna 8:	Központ bemenet 4B
ZX8 Jumper Központ +1	Zóna 9:	Bemenet 1
	Zóna 10:	Bemenet 2
	Zóna 11:	Bemenet 3
	Zóna 12:	Bemenet 4
	Zóna 13:	Bemenet 5
	Zóna 14:	Bemenet 6
	Zóna 15:	Bemenet 7
	Zóna 16:	Bemenet 8
ZX8 Jumper Központ +9	Zóna 17:	Bemenet 1
	Zóna 18:	Bemenet 2
	Zóna 19:	Bemenet 3
	Zóna 20:	Bemenet 4
	Zóna 21:	Bemenet 5
	Zóna 22:	Bemenet 6
	Zóna 23:	Bemenet 7
	Zóna 24:	Bemenet 8
ZX8 Jumper Központ +17	Zóna 25:	Bemenet 1
	Zóna 26:	Bemenet 2
	Zóna 27:	Bemenet 3
	Zóna 28:	Bemenet 4
	Zóna 29:	Bemenet 5
	Zóna 30:	Bemenet 6
	Zóna 31:	Bemenet 7
	Zóna 32:	Bemenet 8

E65 Nincs ATZ		
Központ	Zóna 1:	Központ bemenet 1
	Zóna 2:	Központ bemenet 2
	Zóna 3:	Központ bemenet 3
	Zóna 4:	Központ bemenet 4
	Zóna 5:	Központ bemenet 5
	Zóna 6:	Központ bemenet 6
	Zóna 7:	Központ bemenet 7
	Zóna 8:	Központ bemenet 8
	Zóna 9:	Központ bemenet 9
ZX8 Jumper Központ +1	Zóna 10:	Bemenet 1
	Zóna 11:	Bemenet 2
	Zóna 12:	Bemenet 3
	Zóna 13:	Bemenet 4
	Zóna 14:	Bemenet 5
	Zóna 15:	Bemenet 6
	Zóna 16:	Bemenet 7
	Zóna 17:	Bemenet 8
ZX8 Jumper Központ +9	Zóna 18:	Bemenet 1
	Zóna 19:	Bemenet 2
	Zóna 20:	Bemenet 3
	Zóna 21:	Bemenet 4
	Zóna 22:	Bemenet 5
	Zóna 23:	Bemenet 6
	Zóna 24:	Bemenet 7
	Zóna 25:	Bemenet 8
ZX8 Jumper Központ +17	Zóna 26:	Bemenet 1
	Zóna 27:	Bemenet 2
	Zóna 28:	Bemenet 3
	Zóna 29:	Bemenet 4
	Zóna 30:	Bemenet 5
	Zóna 31:	Bemenet 6
	Zóna 32:	Bemenet 7

E65 ATZ		
Központ	Zóna 1:	Központ bemenet 1A
	Zóna 2:	Központ bemenet 2A
	Zóna 3:	Központ bemenet 3A
	Zóna 4:	Központ bemenet 4A
	Zóna 5:	Központ bemenet 5A
	Zóna 6:	Központ bemenet 6A
	Zóna 7:	Központ bemenet 7A
	Zóna 8:	Központ bemenet 8A
	Zóna 9:	Központ bemenet 9A
	Zóna 10:	Központ bemenet 1B
	Zóna 11:	Központ bemenet 2B
	Zóna 12:	Központ bemenet 3B
	Zóna 13:	Központ bemenet 4B
	Zóna 14:	Központ bemenet 5B
	Zóna 15:	Központ bemenet 6B
	Zóna 16:	Központ bemenet 7B
	Zóna 17:	Központ bemenet 8B
	Zóna 18:	Központ bemenet 9B
ZX8 Jumper Központ +1	Zóna 19:	Bemenet 1
	Zóna 20:	Bemenet 2
	Zóna 21:	Bemenet 3
	Zóna 22:	Bemenet 4
	Zóna 23:	Bemenet 5
	Zóna 24:	Bemenet 6
	Zóna 25:	Bemenet 7
	Zóna 26:	Bemenet 8
ZX8 Jumper Központ +9	Zóna 27:	Bemenet 1
	Zóna 28:	Bemenet 2
	Zóna 29:	Bemenet 3
	Zóna 30:	Bemenet 4
	Zóna 31:	Bemenet 5
	Zóna 32:	Bemenet 6

Zóna definíciók

Zóna definíciók, zóna partíciók és kiosztás opciók programozása:

Lépés	Művelet	Részletek
1	**[ENTER] + [TELEPÍTŐKÓD]** (alap: 0000 / 000000)	**[ARM]** + [STAY] = villog. **[KARBANTARTÓKÓD]** is használható.
2	Adja meg a programozni kívánt 3-jegyű zónát. **[001]** - **[032]**	**[ARM]** + **[stay]** = világít (lásd táblázat: 8. oldal)
3	Adja meg a kétjegyű zóna definíciót	2 számjegy: 01- 32 (1. táblázat, alul)
4	Partíció kiosztás **[1]**, **[2]** vagy **[3]**	Alapértelmezetten, minden zóna az 1. partícióhoz tartozik. (2. táblázat)
5	Jelölje ki vagy szüntesse meg a zóna opciók kijelölését a gombokkal **[1]** – **[8]** között	A zóna opciókat a 3. táblázat mutatja. BE = a szolgáltatás aktiválva A kulcskapcsoló opciókat a 4. táblázat mutatja.KI = a szolgáltatás deaktiválva
6	Mentéshez és a következő zónára lépéshez, **[ENTER]**	

1. táblázat: Zóna definíciók

Zóna definíciók	Stay élesítés	Elalvás élesítés	Teljes élesítés
00 = Zóna tiltva (alap)	-	-	-
01 = Belépés késleltetés 1	Belépés késl. 1	Belépés késl. 1	Belépés késl 1
02 = Belépés késleltetés 2	Belépés késl. 2	Belépés késl. 2	Belépés késl 2
03 = Belépés késl. 1 (Teljes élesítés)	Nem élesített	Nem élesített	Belépés késl 1
04 = Belépés késl. 2 (Teljes élesítés)	Nem élesített	Nem élesített	Belépés késl 2
05 = Követő	Követő*	Követő*	Követő
06 = Követő (Elalvás/Teljes élesítés)	Nem élesített	Követő*	Követő
07 = Követő (Teljes élesítés)	Nem élesített	Nem élesített	Követő
08 = Azonnali	Azonnali*	Azonnali*	Azonnali
09 = Azonnali (Elalvás/Teljes élesítés)	Nem élesített	Azonnali*	Azonnali
10 = Azonnali (Teljes élesítés)	Nem élesített	Nem élesített	Azonnali
*Flex-Instant = Zóna követi a [720] szekció késleltetését, (alap = 15 mp / 0 = azonnali zóna)			
** Integrált, vezetékes központ zónák 1-4-ig (E55) vagy 1-9-ig (E65)			
† Csak integrált zónák definiálhatók Tűz zónának			
†† Ez a riasztás követi a Pánik 1 opciót ([702] szekció, [1] opció)			

Zóna definíciók
11 = Azonnali tűz†
12 = Késleltetett tűz†
13 = Azonnali tűz néma†
14 = Késleltetett tűz néma†
15 = 24ó. Csengő
16 = 24ó. Betörés
17 = 24ó. Támadás
18 = 24ó. Gáz
19 = 24ó. Hő
20 = 24ó. Víz
21 = 24ó. Fagy
18 = 24ó. Gáz
19 = 24ó. Hő
20 = 24ó. Víz
21 = 24ó. Fagy
22 = 24ó. Pánik††
23 = Követő, nincs elő-riasztás
24 = Azonnali, nincs elő-riasztás
25 = Fenntartott kulcskapoló**
26 = Pillanatnyi kulcskapcsoló**

MEGJEGYZÉS: További zóna opciókért, tekintse meg a [705] és [706] közötti szekciókat: 9. oldal.

2. táblázat: Partíció kiosztás

[1]- 1. partíció†
[2]- 2. partíció†
[3]- Mindkét partíció†

† Amikor K636 kezelőt használ csak az 1. partíció áll rendelkezésre. Kétpartíciós rendszerhez, használjon K10V/H, K32, vagy K32I kezelőt.

3. táblázat: Zóna opciók

[1] = Auto zóna lekapcsolás
[2] = Kiiktatható zóna
[3] = N/A
[4] [5]
KI KI Hangos riasztás
KI BE Pulzáló riasztás
BE KI Néma riasztás
BE BE Csak jelentés
[6] = Intellizóna
[7] = Riasztás küldés késleltetés
[8] = Kényszer zóna

4. táblázat: Kulcskapcsoló opciók

[1]- N/A
[2]- N/A
[3]- N/A
[4] **KI = Hatástalanítás**
BE = Csak Stay/Elalvás élesítést hatástalanít
[5] = Csak élesítés
[6] = Stay élesítés‡
[7] = Elalvás élesítés‡
[8] = N/A

‡ Csak egyet válasszon Ha mind kikapcsolt, a kulcskapcsoló Szokásos élesít.

Szekció	Zóna*	Zóna Definíció	Partíció (Egypartíciós rendszernél, használjon K636 kezelőt. Kétpartíciós rendszerhez, használjon K10V/H, K32, vagy K32I kezelőket).	Zóna opciók
[001]	Zóna 1: _____	_____/_____	_____	1 2 3 4 5 6 7 8
[002]	Zóna 2: _____	_____/_____	_____	1 2 3 4 5 6 7 8
[003]	Zóna 3: _____	_____/_____	_____	1 2 3 4 5 6 7 8
[004]	Zóna 4: _____	_____/_____	_____	1 2 3 4 5 6 7 8
[005]	Zóna 5: _____	_____/_____	_____	1 2 3 4 5 6 7 8
[006]	Zóna 6: _____	_____/_____	_____	1 2 3 4 5 6 7 8
[007]	Zóna 7: _____	_____/_____	_____	1 2 3 4 5 6 7 8
[008]	Zóna 8: _____	_____/_____	_____	1 2 3 4 5 6 7 8
[009]	Zóna 9: _____	_____/_____	_____	1 2 3 4 5 6 7 8
[010]	Zóna 10: _____	_____/_____	_____	1 2 3 4 5 6 7 8
[011]	Zóna 11: _____	_____/_____	_____	1 2 3 4 5 6 7 8
[012]	Zóna 12: _____	_____/_____	_____	1 2 3 4 5 6 7 8
[013]	Zóna 13: _____	_____/_____	_____	1 2 3 4 5 6 7 8
[014]	Zóna 14: _____	_____/_____	_____	1 2 3 4 5 6 7 8
[015]	Zóna 15: _____	_____/_____	_____	1 2 3 4 5 6 7 8
[016]	Zóna 16: _____	_____/_____	_____	1 2 3 4 5 6 7 8
[017]	Zóna 17: _____	_____/_____	_____	1 2 3 4 5 6 7 8
[018]	Zóna 18: _____	_____/_____	_____	1 2 3 4 5 6 7 8
[019]	Zóna 19: _____	_____/_____	_____	1 2 3 4 5 6 7 8
[020]	Zóna 20: _____	_____/_____	_____	1 2 3 4 5 6 7 8
[021]	Zóna 21: _____	_____/_____	_____	1 2 3 4 5 6 7 8
[022]	Zóna 22: _____	_____/_____	_____	1 2 3 4 5 6 7 8
[023]	Zóna 23: _____	_____/_____	_____	1 2 3 4 5 6 7 8
[024]	Zóna 24: _____	_____/_____	_____	1 2 3 4 5 6 7 8
[025]	Zóna 25: _____	_____/_____	_____	1 2 3 4 5 6 7 8
[026]	Zóna 26: _____	_____/_____	_____	1 2 3 4 5 6 7 8
[027]	Zóna 27: _____	_____/_____	_____	1 2 3 4 5 6 7 8
[028]	Zóna 28: _____	_____/_____	_____	1 2 3 4 5 6 7 8
[029]	Zóna 29: _____	_____/_____	_____	1 2 3 4 5 6 7 8
[030]	Zóna 30: _____	_____/_____	_____	1 2 3 4 5 6 7 8
[031]	Zóna 31: _____	_____/_____	_____	1 2 3 4 5 6 7 8
[032]	Zóna 32: _____	_____/_____	_____	1 2 3 4 5 6 7 8

*A zóna felismerésről itt olvashat: 5. oldal.

MEGJEGYZÉS: A Kezelő zóna programozás itt található: 11. oldal.

[705] Általános zóna opciók 1

Opció		KI	BE
[1]	ATZ zónaduplázás	☐ **Tiltott**	❑ Engedélyezett
[2]	ATZ vezetékelés opciók	☐ **Soros**	❑ Párhuzamos

[3]+[4] Szabotázs felismerés

Kezelő busz szabotázs felismerés opciók*			Kezelő / Busz modul szabotázs felismerés opciók*
[3]	[4]		
KI	**KI**	Tiltott	Tiltott
KI	BE	Csak hiba	Csak hiba
BE	KI	Amikor hatástalanított: CSAK HIBA Amikor élesített: Zóna riasztás típust követ	Csak hiba
BE	BE	Amikor hatástalanított: HANGOS RIASZTÁS Amikor élesített: Zóna riasztás típust követ	Hangos riasztás

* Csak a kezelő / busz modul szabotázs felismerése, ha a **[700]** szekcióban a **[7]** opció engedélyezett.

[5]	Szabotázst generál kiiktatott zónán	❑ Nem	☐ **Igen**

[6]+[7] Felügyelet opciók

Kezelő busz modul felügyelet opciók		
[6]	[7]	
KI	KI	Tiltott
KI	**BE**	Csak hiba
BE	KI	Amikor hatástalanított: CSAK HIBA Amikor élesített: Zóna riasztás típust követ
BE	BE	Amikor hatástalanított: HANGOS RIASZTÁS Amikor élesített: Zóna riasztás típust követ

[8]	N/A	N/A	N/A

[706] Általános zóna opciók 2

Opció		KI	BE
[1]	N/A	N/A	N/A
[2]	EOL ellenállások	☐ **Tiltott**	❑ Engedélyezett
[3]	N/A	N/A	N/A
[4]	ZX8 azonosító (központ + 1) bemenet 1	☐ **Zóna bemenet**	❑ Szabotázs bemenet
[5]	ZX8 azonosító (központ +9) bemenet 1	☐ **Zóna bemenet**	❑ Szabotázs bemenet
[6]	ZX8 azonosító (központ +17) bemenet 1	☐ **Zóna bemenet**	❑ Szabotázs bemenet

Zóna időzítők

Szekció		E55	E65	Adat		Leírás (Alap 060)
[041]	Zóna 1	(Z1):	(Z1):	____/____/____	(000 – 255) x 10msec	Vezetékes zóna 1 sebessége
[042]	Zóna 2	(Z2):	(Z2):	____/____/____	(000 – 255) x 10msec	Vezetékes zóna 2 sebessége
[043]	Zóna 3	(Z3):	(Z3):	____/____/____	(000 – 255) x 10msec	Vezetékes zóna 3 sebessége
[044]	Zóna 4	(Z4):	(Z4):	____/____/____	(000 – 255) x 10msec	Vezetékes zóna 4 sebessége
[045]	Zóna 5	(Z1 ATZ-vel):	(Z5):	____/____/____	(000 – 255) x 10msec	Vezetékes zóna 5 sebessége
[046]	Zóna 6	(Z2 ATZ-vel):	(Z6):	____/____/____	(000 – 255) x 10msec	Vezetékes zóna 6 sebessége
[047]	Zóna 7	(Z3 ATZ-vel):	(Z7):	____/____/____	(000 – 255) x 10msec	Vezetékes zóna 7 sebessége
[048]	Zóna 8	(Z4 ATZ-vel):	(Z8):	____/____/____	(000 – 255) x 10msec	Vezetékes zóna 8 sebessége
[049]	Zóna 9	N/A	(Z9):	____/____/____	(000 – 255) x 10msec	Vezetékes zóna 9 sebessége
[050]	Zóna 10	N/A	(Z1 ATZ-vel):	____/____/____	(000 – 255) x 10msec	Vezetékes zóna 10 sebessége
[051]	Zóna 11	N/A	(Z2 ATZ-vel):	____/____/____	(000 – 255) x 10msec	Vezetékes zóna 11 sebessége
[052]	Zóna 12	N/A	(Z3 ATZ-vel):	____/____/____	(000 – 255) x 10msec	Vezetékes zóna 12 sebessége
[053]	Zóna 13	N/A	(Z4 ATZ-vel):	____/____/____	(000 – 255) x 10msec	Vezetékes zóna 13 sebessége

Szekció		E55	E65	Adat		Leírás (Alap 060)
[054]	Zóna 14	N/A	(Z5 ATZ-vel):	____/____/____	(000 – 255) x 10msec	Vezetékes zóna 14 sebessége
[055]	Zóna 15	N/A	(Z6 ATZ-vel):	____/____/____	(000 – 255) x 10msec	Vezetékes zóna 15 sebessége
[056]	Zóna 16	N/A	(Z7 ATZ-vel):	____/____/____	(000 – 255) x 10msec	Vezetékes zóna 16 sebessége

MEGJEGYZÉS: A 17. és 18. zóna (ATZ az E65 központon) zóna időzítője 600ms:

Zóna jelentéskódok (alap = FF)

[966] Zóna jelentéskódok törlése

Opció		KI	BE
[1]	Zóna jelentéskódok törlése*	❑ Tiltott	❑ **Engedélyezett**

* Az **[ENTER]** gombbal alapértelmezettre állíthatja a megfelelő jelentéskód csoportot, mielőtt kilép a szekcióból.

[967] Zóna jelentéskódok reszetelése

Opció		KI	BE
[1]	Zóna jelentéskódok alapértelmezettre állítása*	❑ Tiltott	❑ **Engedélyezett**

* Az **[ENTER]** gombbal alapértelmezettre állíthatja a megfelelő jelentéskód csoportot, mielőtt kilép a szekcióból.

Szekció		Riasztás	Riasztás visszaáll	Szabo-tázs	Szabo-tázs visszaáll
[141]	Zóna 1:	___/___	___/___	___/___	___/___
[142]	Zóna 2:	___/___	___/___	___/___	___/___
[143]	Zóna 3:	___/___	___/___	___/___	___/___
[144]	Zóna 4:	___/___	___/___	___/___	___/___
[145]	Zóna 5:	___/___	___/___	___/___	___/___
[146]	Zóna 6:	___/___	___/___	___/___	___/___
[147]	Zóna 7:	___/___	___/___	___/___	___/___
[148]	Zóna 8:	___/___	___/___	___/___	___/___
[149]	Zóna 9:	___/___	___/___	___/___	___/___
[150]	Zóna 10:	___/___	___/___	___/___	___/___
[151]	Zóna 11:	___/___	___/___	___/___	___/___
[152]	Zóna 12:	___/___	___/___	___/___	___/___
[153]	Zóna 13:	___/___	___/___	___/___	___/___
[154]	Zóna 14:	___/___	___/___	___/___	___/___
[155]	Zóna 15:	___/___	___/___	___/___	___/___
[156]	Zóna 16:	___/___	___/___	___/___	___/___

Szekció		Riasztás	Riasztás visszaáll	Szabo-tázs	Szabo-tázs visszaáll
[157]	Zóna 17:	___/___	___/___	___/___	___/___
[158]	Zóna 18:	___/___	___/___	___/___	___/___
[159]	Zóna 19:	___/___	___/___	___/___	___/___
[160]	Zóna 20:	___/___	___/___	___/___	___/___
[161]	Zóna 21:	___/___	___/___	___/___	___/___
[162]	Zóna 22:	___/___	___/___	___/___	___/___
[163]	Zóna 23:	___/___	___/___	___/___	___/___
[164]	Zóna 24:	___/___	___/___	___/___	___/___
[165]	Zóna 25:	___/___	___/___	___/___	___/___
[166]	Zóna 26:	___/___	___/___	___/___	___/___
[167]	Zóna 27:	___/___	___/___	___/___	___/___
[168]	Zóna 28:	___/___	___/___	___/___	___/___
[169]	Zóna 29:	___/___	___/___	___/___	___/___
[170]	Zóna 30:	___/___	___/___	___/___	___/___
[171]	Zóna 31:	___/___	___/___	___/___	___/___
[172]	Zóna 32:	___/___	___/___	___/___	___/___

Kezelő programozás

Kezelő zónaszám kiosztás

Lépés	Művelet	Részletek
1	**[ENTER] + [TELEPÍTŐKÓD]** (alap: 0000 / 000000)	**[ARM]** + [STAY] = villog. **[KARBANTARTÓKÓD]** is használható.
2	Tartsa nyomva a ⏻ gombot (3mp)	**[ARM]** + **[stay]** = világít
3	**[ZÓNASZÁM]** + **[ENTER] GOMB***	K32LED / K32I = 2 számjegy: 01 - 32 K10V/H / K636 = 1 számjegy: 1 – 0(10) (csak 1-10-ig oszthatók ki a zónák) * Kezelő zónaszám törléséhez, nyomja meg a **[CLEAR]**, majd az **[ENTER]**gombot.

Bejáratipont zóna kiosztás (StayD)

Lépés	Művelet	Részletek
1	**[ENTER]** + **[TELEPÍTŐKÓD]** (alap: 0000 / 000000)	**[ARM]** + [STAY] = villog.
2	Tartsa nyomva az **[OFF]** gombot (3mp)	**[ARM]** + **[stay]** = világít
3	**[ZÓNASZÁM]***	K32LED / K32I = 2 számjegy: 01 - 32 K10V/H / K636 = 1 számjegy: 1 – 0(10) (csak 1-10-ig oszthatók ki a zónák) * Az elsőként programozott zóna lesz a kijelölt bejáratipont, és villog. További három útvonal zóna adható hozzá; ezek a zónák felgyulladnak és világítanak.
4	**[ENTER]**	Nyomja meg az **[ENTER]** gombot mentéshez és kilépéshez

Kezelő bemenet/kimenet konfiguráció (K636 V2.0 és újabb)

Lépés	Művelet	Részletek
1	**[ENTER]** + **[TELEPÍTŐKÓD]** (alap: 0000 / 000000)	**[ARM]** + [STAY] = villog.
2	Tartsa nyomva az **[ARM]** gombot (3mp)	**[ARM]** + **[stay]** = világít
3	[1] **OPCIÓ**	BE = A kimenet földre vált a következő rendszer élesítésnél (Kék vezeték max. 150mA). **KI** = Bemenet (Kezelő zóna bemenet)
4	[2] **OPCIÓ**	BE = Kimenet N.C. **KI** = Kimenet N.O.

MEGJEGYZÉS: Amikor kimenetként van beállítva, először törölni kell a kezelő zónát (ha kiosztott).

[701] Kezelő opciók

Opció		KI	BE
[3]	Bizalmas mód	☐ **Tiltott**	❑ Engedélyezett
[4]	Kilépés Bizalmas módból	☐ **Adjon meg kódot**	❑ Gombnyomás
[5]	Bizalmas mód időzítő	☐ **2 perc**	❑ 5 másodperc

[703] Kezelő opciók

Opció		KI	BE
[1]	Egy-gombos Szokásos élesítés	❑ Tiltott	☐ **Engedélyezett**
[2]	Egy-gombos Stay élesítés	❑ Tiltott	☐ **Engedélyezett**
[3]	Egy-gombos Elalvás élesítés	❑ Tiltott	☐ **Engedélyezett**
[4]	Egy-gombos Kiiktatás programozás	❑ Tiltott	☐ **Engedélyezett**

[704]	Kezelő opciók		
Opció		**KI**	**BE**
[5]	Sziréna csippanás kezelős élesítés/hatástalanításnál	☐ **Tiltott**	❑ Engedélyezett
[6]	Csipogás kilépés késleltetésre	❑ Tiltott	☐ **Engedélyezett**
[7]	Nincs kilépés késleltetés csipogás és nincs sziréna csippanás Stay/Elalvás élesítésnél	❑ Tiltott	☐ **Engedélyezett**

Kezelő kizárás

	Adat	Leírás	
[716]	____/____/____	(000 – 255) perc	Kezelő kizárás késleltetés (alap 000)
[717]	____/____/____	(00 – 255) kísérlet kizárás előtt	Kezelő kizárás számláló (alap 000)

Partíció programozás

MEGJEGYZÉS: *Amikor K636 kezelőt használ csak az 1. partíció áll rendelkezésre. Mindkét partíció használatához használjon K10V/H, K32, vagy K32I kezelőt.*

[700]	Partíciózás		
Opció		**KI**	**BE**
[1]	Partíciózás	☐ **Tiltott**	❑ Engedélyezett

Félkövér = Alap beállítás

[741]	Partíció 1 opciók		
Opció		**KI**	**BE**
[1]	Auto-élesítés időre	☐ **Tiltott**	❑ Engedélyezett
[2]	Auto-élesítés ha nincs mozgás	☐ **Tiltott**	❑ Engedélyezett
[3]& [4]	Auto-élesítés élesítés mód	❑ Lásd táblázat	❑ Lásd táblázat

[3]	[4]	
KI	**KI**	Szokásos
KI	BE	Elalvás
BE	KI	Stay

[5]	Stay élesítésre vált, ha nem nyílik belépés késleltetés	☐ **Tiltott**	❑ Engedélyezett
[6]	Követő zóna Belépés késleltetés 2 lesz, ha a késleltetett zónát kiiktatták	☐ **Tiltott**	❑ Engedélyezett
[7]& [8]	N/A	N/A	N/A

[742]	Partíció 2 opciók		
Opció		**KI**	**BE**
[1]	Auto-élesítés időre	☐ **Tiltott**	❑ Engedélyezett
[2]	Auto-élesítés ha nincs mozgás	☐ **Tiltott**	❑ Engedélyezett
[3]& [4]	Auto-élesítés élesítés mód	❑ Lásd táblázat	❑ Lásd táblázat

[3]	[4]	
KI	**KI**	Szokásos
KI	BE	Elalvás
BE	KI	Stay

[5]	Stay élesítésre vált, ha nem nyílik belépés késleltetés	☐ **Tiltott**	❑ Engedélyezett
[6]	Követő zóna Belép. késl. 2 lesz, ha a késõ zónát kiiktatták	☐ **Tiltott**	❑ Engedélyezett

Partíció időzítők

QM A különféle belépés/kilépés és sziréna letiltás időzítőkről a Telepítő gyors menüből tájékozódhat, itt: 41. oldal.

Szekció		Adat	Leírás
[745]	____/____/____	(000 – 255) másodperc	Partíció 1 kilépés késleltetés (alap 060)
[746]	____/____/____	(000 – 255) másodperc	Partíció 2 kilépés késleltetés (alap 060)
[747]	____/____/____	(000 – 255) perc	Partíció 1 sziréna letiltás (alap 004)
[748]	____/____/____	(000 – 255) perc	Partíció 2 sziréna letiltás (alap 004)

Szekció		Adat	Leírás
[749]	____/____/____	(000 – 255) x 15 perc	Partíció 1 nincs mozgás (alap 000)
[750]	____/____/____	(000 – 255) x 15 perc	Partíció 2 nincs mozgás (alap 000)

Szekció		Adat	Leírás
[761]	____/____:____/___	ÓÓ: PP	Auto élesítés időre Partíció 1 (alap 00:00)
[762]	____/____:____/____	ÓÓ: PP	Auto élesítés időre Partíció 2 (alap 00:00)

Rendszer programozás

[700] Általános rendszer opciók

Opció		KI	BE
[3]	Hangos hiba figyelmeztetés (kivéve AC hiba)	☐ **Tiltott**	❑ Engedélyezett
[4]	Hangos hiba figyelmeztetés AC hibánál	☐ **Tiltott**	❑ Engedélyezett
[6]	Kilépés késleltetés befejezés	☐ **Tiltott**	❑ Engedélyezett
[7]	Szabotázsfelügyelet a busz modulon	☐ **Tiltott**	❑ Engedélyezett

[702] Pánik opciók

Opció		KI	BE
[1]	Pánik 1	☐ **Tiltott**	❑ Engedélyezett
[2]	Pánik 2	☐ **Tiltott**	❑ Engedélyezett
[3]	Pánik 3	☐ **Tiltott**	❑ Engedélyezett
[4]	Pánik 1: Csak jelentés vagy hangos riasztás	☐ **Csak jelentés**	❑ Hangos
[5]	Pánik 2: Csak jelentés vagy hangos riasztás	☐ **Csak jelentés**	❑ Hangos
[6]	Pánik 3: Csak jelentés vagy hangos riasztás	☐ **Csak jelentés**	❑ Hangos

[703] Élesítés/Hatástalanítás opciók 1

Opció		KI	BE
[5]	Élesítés tiltás Akku Hibára	☐ **Tiltott**	❑ Engedélyezett
[6]	Élesítés tiltás Szabotázs hibánál (Zóna + Busz modul)	☐ **Tiltott**	❑ Engedélyezett
[8]	A VDMP3 hívása	❑ Tiltott	☐ **Engedélyezett**

[704] Élesítés/Hatástalanítás opciók 2

Opció		KI	BE
[1]	Szokásos élesítés Kényszer élesítésre vált	❑ Tiltott	☐ **Engedélyezett**
[2]	Stay élesítés Stay kényszer élesítésre vált	❑ Tiltott	☐ **Engedélyezett**
[3]	Elalvás élesítés Elalvás kényszer élesítésre vált	❑ Tiltott	☐ **Engedélyezett**

Rendszer időzítők

Lásd, Gyors menük itt: 41. oldal

Szekció		Adat	Leírás
[710]	____/____/____	(000 – 255) másodperc	Belépés késleltetés 1 (alap 045)
[711]	____/____/____	(000 – 255) másodperc	Belépés késleltetés 2 (alap 045)
[712]	____/____/____	(000 – 015)	Auto zóna lekapcsolás számláló (alap 005)
[713]	____/____/____	(000 – 255) másodperc	Intellizóna késleltetés (alap 048)
[714]	____/____/____	(000 – 255) perc	Riasztás ismétlés késleltetés (alap 000)
[715]	____/____/____	(000 – 255)	Riasztás ismétlés késleltetés (alap 000)
[718]	N/A	N/A	N/A
[719]	____/____/____	(000 – 255) nap	Zárás mulasztás késleltetés (alap 000)
[720]	____/____/____	(000 – 255) másodperc	StayD esetén: Flex-Instant késleltetés (alap 015)
[721]	____/____/____	(000 – 255) másodperc	StayD esetén: Újraélesítés késleltetés (alap 005)

Kommunikáció programozás

[800] Tárcsázó opciók

Opció		KI	BE
[1]+2]*		❑ Lásd táblázat	❑ Lásd táblázat

Telefon vonal figyelés (TLM) opciók

[1]	[2]	
KI	**KI**	Tiltott
KI	BE	Amikor hatástalanított: Csak hiba Amikor élesített: Csak hiba
BE	KI	Amikor hatástalanított: Csak hiba Amikor élesített: Hangos riasztás
BE	BE	Néma riasztás hangossá válik

[3]*	Impulzusra váltás 5. kísérletre	❑ **Tiltott**	❑ Engedélyezett
[4]	Váltakozó tárcsázás	❑ **Tiltott**	❑ Engedélyezett
[5]*	Kényszer tárcsázás (engedélyezni kell TBR-21-hez)	❑ Tiltott	❑ Engedélyezett
[6]*	DTMF tárcsázás	❑ Tiltott	❑ Engedélyezett
[7]*	Impulzus arány	❑ 1:2	❑ 1:1.5
[8]	Jelentés	❑ **Tárcsázó aktiválva**	❑ Tárcsázó deaktiválva

*** Csak E55**

[801] Tárcsázó opciók

Opció		KI	BE
[1]	Rendszer hatástalanítás jelentés	❑ Mindig	❑ Riasztás után
[2]	Zóna visszaállást jelenti	❑ **Sziréna letiltás**	❑ Zóna zárás
[3]+[4]			

Auto tesztjelentés küldés opciók

[3]	[4]	Auto tesztjelentés küldés opciók
KI	**KI**	Küldi a tesztjelentést a **[850]** szekcióban programozott órában (alap), amikor a **[840]** szekcióban programozott nap eltelt.
KI	BE	Amikor hatástalanított: Küldi a tesztjelentéskódot, amikor a **[852]** szekcióban programozott idő letelt. Amikor élesített: Küldi a tesztjelentéskódot, amikor a **[851]** szekcióban programozott idő letelt.
BE	KI	A központ küldi a tesztjelentéskódot minden órában, a **[850]** szekcióban (utolsó két jegy) programozott percben. Vegye figyelembe, hogy a **[850]** szekció első két jegye nem számít. *Pl. ha 10:25 időt programoztak a [850] szekcióba, a tesztjelentéskódot a központ minden óra 25. percében fogja küldeni, pl. 11:25, 12:25, stb.*
BE	BE	A tesztjelentéskódot akkor küldi a központ, amikor a fentebb felsorolt második és harmadik opció valamelyik feltétele (**[3]** opció = KI és **[4]** = BE / **[3]** opció = BE és **[4]** = KI) teljesül.

[5]	Contact ID elhagyás	**1 Tiltott**	❑ CID alap / lassú formátum egyéni

[802] Esemény hívásirány opciók 1

Opció		KI	BE
[1]	2. telefonszám hívása élesítés/hatástalanítás jelentéskódokkal	❑ Tiltott	❑ Engedélyezett
[2]	2. telefonszám hívása élesítés/hatástalanítás jelentéskódokkal	❑ Tiltott	❑ Engedélyezett
[3]	Pager hívása élesítés/hatástalanítás jelentéskódokkal	❑ **Tiltott**	❑ Engedélyezett
[5]	2. telefonszám hívása riasztás/visszaáll jelentéskódokkal	❑ Tiltott	❑ Engedélyezett
[6]	2. telefonszám hívása riasztás/visszaáll jelentéskódokkal	❑ Tiltott	❑ Engedélyezett
[7]	Pager hívása riasztás/visszaáll jelentéskódokkal	❑ Tiltott	❑ Engedélyezett

[803] **Esemény hívásirány opciók 2**

Opció		KI	BE
[1]	2. telefonszám hívása szabotázs/visszaáll jelentéskódokkal	☐ Tiltott	☐ Engedélyezett
[2]	2. telefonszám hívása szabotázs/visszaáll jelentéskódokkal	☐ Tiltott	☐ Engedélyezett
[3]	Pager hívása szabotázs/visszaáll jelentéskódokkal	☐ **Tiltott**	☐ Engedélyezett
[5]	2. telefonszám hívása hiba/visszaáll jelentéskódokkal	☐ Tiltott	☐ Engedélyezett
[6]	2. telefonszám hívása hiba/visszaáll jelentéskódokkal	☐ Tiltott	☐ Engedélyezett
[7]	Pager hívása hiba/visszaáll jelentéskódokkal	☐ **Tiltott**	☐ Engedélyezett

[804] **Esemény hívásirány opciók 3**

Opció		KI	BE
[1]	2. telefonszám hívása speciális jelentéskódokkal	☐ Tiltott	☐ Engedélyezett
[2]	2. telefonszám hívása speciális jelentéskódokkal	☐ Tiltott	☐ Engedélyezett
[3]	Pager hívása speciális jelentéskódokkal	☐ **Tiltott**	☐ Engedélyezett
[5]	Magán telefonszám hívása zóna riasztásra (betörés/tűz)	☐ Tiltott	☐ Engedélyezett
[6]	Magán telefonszám hívása pánik riasztásokra	☐ Tiltott	☐ Engedélyezett
[7]	Magán telefonszám hívása rohammentő risztásra	☐ Tiltott	☐ Engedélyezett
[8]	Magán telefonszám Hívása központ táphibára	☐ **Tiltott**	☐ Engedélyezett

Kommunikációs beállítások

QM Lásd, Gyors menük itt: 41. oldal

Szekció	Adat	Leírás
[810]	___/___ TEL1 TEL2	Jelentés formátum 0 = Ademco Slow 1 = Silent Knight Fast 2 = Sescoa 3 = Ademco Express 4 = **Ademco Contact ID** (alap)
[811]	____/____/____/____	Partíció 1 ügyfélszám
[812]	____/____/____/____	Partíció 2 ügyfélszám
[815]	___/ 1. TÁVFELÜGYELET TELEFONSZÁM	
[816]	___/ 2. TÁVFELÜGYELET TELEFONSZÁM	
[817]	___/ TARTALÉK TELEFONSZÁM	
[818]	___/ PAGER TELEFONSZÁM	
[819]	___/ NUMERIKUS ÜZENET KÜLDVE PAGER JELENTÉSSEL	

MEGJEGYZÉS: Telefonszám/számüzenet törléséhez, nyomja meg a [SLEEP] gombot a megfelelő szekció minden számjegyére.

Speciális gombok telefonszámokhoz	
Gomb	**Érték vagy művelet**
[OFF]	*
[BYP]	#
[MEM]	impulzusról tone tárcsázásra vált oda-vissza
[TBL]	4-másodperc szünet
[SLEEP]	törli az aktuális jegyet
[⏻]	szóköz

Kommunikáció időzítők

Szekció		Adat	Leírás
[830]	____/____/____	(000 – 255) x 2 másodperc	TLM hiba késleltetés (alap 016)
[831]	____/____/____	(000 – 032)	Maximum tárcsázási kísérlet távfelügyelet (alap 008)
[832]*	____/____/____	(000 – 127) másodperc	Késleltetés tárcsázási kísérletek között* (alap 020)
[833]	____/____/____	(000 – 255) másodperc	Riasztás küldés késleltetés (alap 000)
[834]	____/____/____	(000 – 127) másodperc	Pager jelentés késleltetés (alap 020)
[835]	____/____/____	(000 – 010)	Pager jelentés üzenet ismétlés (alap 003)
[836]*	____/____/____	(000 – 127) másodperc	Személyes jelentés késleltetés* (alap 005)
[837]*	____/____/____	(000 – 010)	Személyes jelentés üzenet ismétlés* (alap 003)
[838]	____/____/____	(000 – 255) másodperc	Nem régi zárás késleltetés (alap 000)
[839]	____/____/____	(000 – 255) perc	Táphiba jelentés késleltetés (alap 015)
[840]	____/____/____	(000 – 255) nap	Auto-teszt jel. (alap 000) ([801]sz.,[3] és [4] opció itt: 14. oldal)

* Ez a szekció a Hangtárcsázóra érvényes, amikor VDMP3 modult használnak.

[850]	____/____/____/____	ÓÓ: PP	Auto-teszt jelentés ideje (alap 00:00) ([801] szekció,[3] és [4] opció itt: 14. oldal)
[851]	____/____/____	(000 – 255) x 1 perc	Élesített jelentés késleltetés (alap 005)
[852]	____/____/____	(000 – 255) x 1 perc	Hatástalanított jelentés késleltetés (alap 060)
[901]*	____/____/____	(000 – 255) csörgés	Csörgésszám* (alap 008)
[902]*	____/____/____	(000 – 255) másodperc	Üzenetrögzítő elhagyás késleltetés* (alap 030)

* Ez a szekció a Hangtárcsázóra érvényes, amikor VDMP3 modult használnak (csak E55).

Kommunikációs jelentéskódok

[966] Kommunikációs jelentéskódok törlése

Opció		KI	BE
[6]	Jelentéskód központ GSM kommunikáció vesztéshez törlése*	❑ Tiltott	☐ **Engedélyezett**

* Az [ENTER] gombbal alapértelmezettre állíthatja a megfelelő jelentéskód csoportot, mielőtt kilép a szekcióból.

[967] Kommunikációs jelentéskódok törlése

Opció		KI	BE
[6]	Jelentéskód központ GSM kommunikáció vesztéshez törlése*	❑ Tiltott	☐ **Engedélyezett**

* Az [ENTER] gombbal alapértelmezettre állíthatja a megfelelő jelentéskód csoportot, mielőtt kilép a szekcióból.

[879]	____/____	GSM RF zavar	[880]	____/____	N/A
	____/____	GSM nincs szolgáltatás		____/____	IP100 nincs szolgáltatás*
	____/____	GSM modul felügyeletvesztés		____/____	IP100 felügyeletvesztés*
	____/____	GPRS vevő nem kommunikál*		____/____	IP vevő nem kommunikál*
[884]	____/____	Jelentéskód központ GSM kommunikáció vesztéshez			
	____/____	N/A			
	____/____	N/A			
	____/____	N/A			

* Csak E65 központok

Kommunikáció visszaáll jelentéskódok

[881]	____/____	GSM RF zavar	[882]	____/____	N/A
	____/____	GSM nincs szolgáltatás		____/____	IP100 nincs szolgáltatás*
	____/____	GSM modul felügyeletvesztés		____/____	IP100 felügyeletvesztés*
	____/____	GPRS vevő nem kommunikál*		____/____	IP vevő nem kommunikál*

* Csak E65 központok

VDMP3 opciók

[703] A VDMP3 hívása

Opció		KI	BE
[8]	A VDMP3 hívása	❑ Tiltott	❑ **Engedélyezett**

Szekció		Adat	Leírás
[841]	____/____/____	(000 – 032)	Maximum tárcsázási kísérlet – VDMP3 (alap 008)

* Ez a szekció a Hangtárcsázóra érvényes, amikor VDMP3 modult használnak.
MEGJEGYZÉS: További VDMP3 opciókat itt talál: Kommunikáció időzítők, 16. oldal.

WinLoad / IP100 / PCS100 programozás

[900] WinLoad opciók

		KI	BE
[1]	Visszahívás	❑ **Tiltott**	❑ Engedélyezett
[2]	Automatikus eseménytár küldés	❑ **Tiltott**	❑ Engedélyezett

[910]	____/____/____/____	Központ ID	MEGJEGYZÉS: A nagyobb kommunikációs biztonság érdekében, változtassa meg az alapértelmezett központ azonosítót és a PC jelszót.
[911]	____/____/____/____	PC jelszó	
[915]	___/ PC TELEFONSZÁM		

WinLoad / PCS100 kapcsolat beállítások

[780]	___/ SMS RENDSZERNÉV
[920]	____/____/____/____/____ PORT (ALAP = 10000)
[921]*	___/ ELÉRÉSI PONT NEVE (APN) 1. PART. (PL. INTERNET.COM)
[922]*	___/ ELÉRÉSI PONT NEVE (APN) 2. PART.
[923]*	___/ FELHASZNÁLÓNÉV 1. PART.
[924]*	___/ FELHASZNÁLÓNÉV 2. PART.
[925]*	___/ JELSZÓ 1. PART.
[926]*	___/ JELSZÓ 2. PART.
[927]*	___/ TELEPÍTŐ SZOFTVER JELSZÓ (WINLOAD) (ALAP = ADMIN)

* WinLoadon keresztül kell beállítani

QM A különféle PC telefonszámok, központ azonosító, és PC jelszó programozásáról a **Telepítő gyors menüből** tájékozódhat itt: 42. oldal.

PCS100 programozás

[805] **GSM opciók**

Opció

[1] & [2]

GSM jelentés*			
[1]	[2]	**Elsődleges**	**Tartalék**
KI	**KI**	**Vezetékes**	**Vezetékes**
KI	BE	Vezetékes	GSM
BE	KI	GSM	Vezetékes
BE	BE	GSM	GSM

* Az [1] és [2] opció csak az E55 központon áll rendelkezésre. Az E65 csak GSM hálózaton kommunikál.

[3] & [4] Jövőbeli használat

[5] & [6]

Nincs GSM szolgáltatás hiba jelzés		
[5]	[6]	
KI	KI	Tiltott
KI	**BE**	**Amikor hatástalanított: Csak hiba** **Amikor élesített: Csak hiba**
BE	KI	Amikor hatástalanított: Csak hiba Amikor élesített: Hangos riasztás
BE	BE	Néma riasztás hangossá válik

[7] Jövőbeli használat

		KI	**BE**
[8]	GSM RF zavar felügyelet	❑ Tiltott	❑ Engedélyezett

PCS100 (GSM) beállítások

Szekció		**Adat**	**Leírás**
[855]	___/___/___	(000 – 255) x 2 másodperc	GSM Nincs szolgáltatás időzítő (alap 016)
[856]	___/___/___	(000 – 255)	SMS nyelv (alap 000)

Table 5: SMS nyelv azonosító

Nyelv	Azonosító	Nyelv	Azonosító	Nyelv	Azonosító	Nyelv	Azonosító
Angol	000	Portugál	006	Horvát	012	Szlovák	018
Francia	001	Német	007	Görög	013	Kínai	019
Spanyol	002	Török	008	Héber	014	Szerb	020
Olasz	003	Magyar	009	Orosz	015	Jövőbeli használat	021 - 255
Svéd	004	Cseh	010	Bolgár	016		
Lengyel	005	Holland	011	Román	017		

IP100 / PCS100 (GPRS) opciók

[806] **IP/GPRS opciók** (csak E65 központok)

Opció

[5] & [6]

IP/GPRS nincs szolgáltatás hiba visszajelzés		
[5]	[6]	
KI	KI	Tiltott
KI	**BE**	**Amikor hatástalanított: Csak hiba** **Amikor élesített: Csak hiba**
BE	KI	Amikor hatástalanított: Csak hiba Amikor élesített: Hangos riasztás
BE	BE	Néma riasztás hangossá válik

		KI	**BE**
[7]	Tárcsázó jelentés használat	❑ **IP/GPRS jelentés tartalékként**	❑ IP/GPRS jelentés mellett
[8]	IP/GPRS jelentés engedélyezése	❑ Tiltott	❑ Engedélyezett

IP/GPRS jelentés ügyfél beállítások (csak E65 központok)

IP ügyfélszámok

[918]	___/___/___/___ IP ÜGYFÉL 1. PARTÍCIÓ (PL. 1234)
[919]	____/___/___/___ IP ÜGYFÉL 2. PARTÍCIÓ (PL. 1234)

1. IP vevő konfiguráció

[929]	___/___/___ . ___/___/___ . ___/___/___ . ___/___/___ IP CÍM WAN1 (PL. 100.100.100.100), MEGJEGYZÉS: 1 VAGY 2-JEGYŰ SZÁMOKNÁL, ÍRJON „0”-T AZ ELSŐ JEGY ELÉ
[930]	___/___/___/___/___ IP PORT WAN1 (PL. 10000)
[931]	___/___/___ . ___/___/___ . ___/___/___ . ___/___/___ IP CÍM WAN2
[932]	___/___/___/___/___ IP PORT WAN2
[933]	___/___/___/___/___/___/___/___/___/___/___/___/___/___/___/___/___ IP JELSZÓ (PL. 123456)
[934]	___/___ IP PROFIL (PL. 01)
[935]	**IP VEVŐ ÁLLAPOT ÁLLAPOT NÉZET / REGISZTRÁLÁSHOZ [ARM] GOMB** (6. táblázat, 20. oldal)

2. IP vevő konfiguráció

[936]	___/___/___ . ___/___/___ . ___/___/___ . ___/___/___ IP CÍM WAN1 (PL. 100.100.100.100)
[937]	___/___/___/___/___ IP PORT WAN1 (PL. 10000)
[938]	___/___/___ . ___/___/___ . ___/___/___ . ___/___/___ IP CÍM WAN2
[939]	___/___/___/___/___ IP PORT WAN2
[940]	___/___/___/___/___/___/___/___/___/___/___/___/___/___/___/___/___ IP JELSZÓ (PL. 123456)
[941]	___/___ IP PROFIL (PL. 01)
[942]	**IP VEVŐ ÁLLAPOT** ÁLLAPOT NÉZET / REGISZTRÁLÁSHOZ [ARM] GOMB (6. táblázat, 20. oldal)

IP vevő tartalék konfiguráció

[943]	___/___/___ . ___/___/___ . ___/___/___ . ___/___/___ IP CÍM WAN1 (PL. 100.100.100.100)
[944]	___/___/___/___/___ IP PORT WAN1 (PL. 10000)
[945]	___/___/___ . ___/___/___ . ___/___/___ . ___/___/___ IP CÍM WAN2
[946]	___/___/___/___/___ IP PORT WAN2

[947]	___/___/___/___/___/___/___/___/___/___/___/___/___/___/___/___/___/___ IP JELSZÓ (PL. 123456)
[948]	___/___ IP PROFIL (PL. 01)
[949]	**IP VEVŐ ÁLLAPOT** ÁLLAPOT NÉZET / REGISZTRÁLÁSHOZ [ARM] GOMB (6. táblázat, 20. oldal)

6. táblázat:IP/GPRS regisztráció állapot (Csak E65 központok)

Főmenü hiba	Al-menü hiba menü
[1]IP/GPRS modul regisztráció állapot	**[1]** KI = Nem regisztrált **[1]** Lassan villog = Regisztrálás… **[1]** BE = Regisztráció rendben
[2]IP/GPRS modul hiba	**[7]** Nincs IP/GPRS modul **[8]** Ethernet kábel kihúzva/Nincs GSM szolgáltatás **[9]** Nem kért IP címet a modul/GPRS hálózat hiba
[3]IP/GPRS programozási hiba	**[7]** Nincs IP cím (nem programozott) **[8]** Nincs IP port (nem programozott) **[9]** Nincs IP ügyfél (nem programozott) **[10]** Nincs elérési pont név (nem programozott – csak GPRS)
[4] IP/GPRS regisztráció hiba	**[7]** Nem tud csatlakozni **[8]** Helytelen profil **[9]** Helytelen formátum **[10]** Az ügyfél már regisztrált másik MAC cím alatt
Modul regisztrálás	Amikor minden hibát töröltek, az **[ARM]** gombbal regisztrálhatja a modult.

Programozható kimenet programozás QM

Lásd, Gyors menük itt: 43. oldal

Programozható kimenet aktiválás/deaktiválás események

Szekció			Eseménycsoport	Alcsoport	Partíciószám (99 - mindkét partíció)	Alapértel-mezett
[220]	PGM 1:	Aktiválás esemény	(____/____)	(____/____)	(____/____)	00/00/00
[221]		Deaktiválás esemény	(____/____)	(____/____)	(____/____)	00/00/00
[222]	PGM 2:	Aktiválás esemény	(____/____)	(____/____)	(____/____)	00/00/00
[223]		Deaktiválás esemény	(____/____)	(____/____)	(____/____)	00/00/00
[224]	PGM 3:	Aktiválás esemény	(____/____)	(____/____)	(____/____)	00/00/00
[225]		Deaktiválás esemény	(____/____)	(____/____)	(____/____)	00/00/00
[230]	PGM 6:	Aktiválás esemény	(____/____)	(____/____)	(____/____)	00/00/00
[231]		Deaktiválás esemény	(____/____)	(____/____)	(____/____)	00/00/00
[232]	PGM 7:	Aktiválás esemény	(____/____)	(____/____)	(____/____)	00/00/00
[233]		Deaktiválás esemény	(____/____)	(____/____)	(____/____)	00/00/00
[234]	PGM 8:	Aktiválás esemény	(____/____)	(____/____)	(____/____)	00/00/00
[235]		Deaktiválás esemény	(____/____)	(____/____)	(____/____)	00/00/00
[236]	PGM 9:	Aktiválás esemény	(____/____)	(____/____)	(____/____)	00/00/00
[237]		Deaktiválás esemény	(____/____)	(____/____)	(____/____)	00/00/00
[238]	PGM 10:	Aktiválás esemény	(____/____)	(____/____)	(____/____)	00/00/00
[239]		Deaktiválás esemény	(____/____)	(____/____)	(____/____)	00/00/00
[240]	PGM 11:	Aktiválás esemény	(____/____)	(____/____)	(____/____)	00/00/00
[241]		Deaktiválás esemény	(____/____)	(____/____)	(____/____)	00/00/00
[242]	PGM 12:	Aktiválás esemény	(____/____)	(____/____)	(____/____)	00/00/00
[243]		Deaktiválás esemény	(____/____)	(____/____)	(____/____)	00/00/00

MEGJEGYZÉS: PGM 1 (E55/E65) PGM 2 és 3 (csak E65)

A PGM kimenetek 6-8-ig csak ZX8 vagy ZX8SP vezetékes zóna bővítő modullal állnak rendelkezésre.
A PGM kimenetek 9-12-ig csak PGM4 4-PGM bővítő modullal állnak rendelkezésre.
Ha a PGM késleltetést beprogramozták, a deaktiválás esemény használható második aktiválás eseményként ([281] - [292] közötti szekciók: 25. oldal).

Esemény leírás

Eseménycsoport	Alcsoport
00 = Zóna rendben **01 = Zóna nyitva**	01 – 32 = Zónaszám 99 = Bármi zónaszám
02 = Partíció állapot	00 – 01= N/A 02 = Néma riasztás 03 = Csengő riasztás 04 = Folyamatos riasztás 05 = Pulzáló riasztás 06 = Villogó 07 = Riasztás leállt 08 = Csippanás BE (csak Partíció 1) 09 = Csippanás KI (csak Partíció 1) 10 = Föld start (csak Partíció 1) 11 = Partíció hatástalanítás 12 = Partíció élesítés 13 = Belépés késleltetés indult 14 = Kilépés késleltetés indult 15 = Elő-riasztás késleltetés 99 = bármi partíció állapot esemény
03 = Sziréna állapot (csak Partíció 1)	00 = Sziréna KI 01 = Sziréna BE 02 = Sziréna csippanás élesítés 03 = Sziréna csippanás hatástalanítás 99 = bármi bell állapot esemény
06 = Nem-jelenthető esemény	00 = Telefonvonal hiba 01 = [ENTER] / [CLEAR] / [⏻] gombnyomás történt (csak partíció 1) 02 = N/A 03 = Élesítés Stay módban 04 = Élesítés Elalvás módban 05 = Élesítés Kényszer módban 06 = Teljes élesítés, ha Stay mód van 07 = PC nem kommunikál (csak partíció 1) 08 = Eszközgomb 1 lenyomva ([1] és [2] gomb) (csak partíció 1) 09 = Eszközgomb 2 lenyomva ([4] és [5] gomb) (csak partíció 1) 10 = Eszközgomb 3 lenyomva ([7] és [8] gomb) (csak partíció 1) 11 = Eszközgomb 4 lenyomva ([2] és [3] gomb) (csak partíció 1) 12 = Eszközgomb 5 lenyomva ([5] és [6] gomb) (csak partíció 1) 13 = Eszközgomb 6 lenyomva ([8] és [9] gomb) (csak partíció 1) 14 = Szabotázs generálta riasztás 15 = Felügyeletvesztés generálta riasztás 16 = N/A 17 = N/A 18 = N/A 19 = N/A 20 = Teljes élesítés, ha Elalvás mód van 21 = Firmware frissítés (csak partíció 1) (nem PGM esemény) 22 = Nincs SIM kártya a GSM modulban 23 = StayD mód aktiválva 24 = StayD mód deaktiválva 25 = IP regisztráció állapot (csak E65 központ) 26 = GPRS regisztráció állapot (csak E65 központ) 99 = Bármi Nem-jelenthető esemény
14 = Kiiktatás programozás **15 = Felhasználókód aktiválta kimenet (csak partíció 1)**	01 – 32 = Felhasználószám 99 = Bármi felhasználószám
16 = N/A **17 = Zóna riasztás küldés késleltetés** **18 - 23 = N/A**	01 – 32 = Zónaszám 99 = Bármi zónaszám
24 = Tűz késleltetés indult	01 – 32 = Zónaszám 99 = Bármi zónaszám
25 = N/A	

Eseménycsoport	Alcsoport
26 = Szoftvere hozzáférés (VDMP3, IP100, NEware,WinLoad)	00 = Nem érvényes forrás azonosító 01 = WinLoad direkt 02 = WinLoad IP modulon keresztül 03 = WinLoad GSM modulon keresztül 04 = WinLoad modemen keresztül 05 = NEware direkt 06 = NEware IP modulon keresztül 07 = NEware GSM modulon keresztül 08 = NEware modemen keresztül 09 = IP100 direkt 10 = VDMP3 közvetlenül 11 = Hang GSM modulon keresztül 12 = Távbelépés 13 = SMS GSM modulon keresztül 99 = Bármilyen szoftveres hozzáférés
27 = Busz modul esemény	00 = Busz modult adtak hozzá 01 = Busz modult távolítottak el 99 = Bármi busz modul esemény
28 = StayD engedély nyugtázva	01 – 32 = Zónaszám 99 = Bármi zónaszám
29 = Élesítés felhasználóval	01 – 32 = Felhasználószám 99 = Bármi felhasználószám
30 = Speciális élesítés	00 = Auto-élesítés (idő/nincs mozgás) 01 = Késő zárni 02 = Nincs-mozgás élesítés 03 = Rész élesítés 04 = Gyors élesítés 05 = Élesítés WinLoad szoftverrel 06 = Élesítés kulcskapcsolóval 99 = Bármi Speciális élesítés
31 = Hatástalanítás felhasználóval **32 = Hatástalanítás riasztás után felhasználóval** **33 = Riasztás törölve felhasználóval**	01 – 32 = Felhasználószám 99 = Bármi felhasználószám
34 = Speciális hatástalanítás	00 = Auto-élesítés törölve (idő/nincs mozgás) 01 = Hatástalanítás WinLoad szoftverrel 02 = Hatástalanítás WinLoaddal riasztás után 03 = Riasztás törölve WinLoaddal 04 = N/A 05 = Hatástalanítás kulcskapcsolóval 06 = Hatástalanítás kulcskapcsolóval riasztás után 07 = Riasztás törölve kulcskapcsolóval 99 = Bármi Speciális hatástalanítás
35 = Zóna kiiktatva **36 = Zóna riasztásban** **37 = Tűz riasztás** **38 = Zóna riasztás visszaáll** **39 = Tűz riasztás visszaáll**	01 – 32 = Zónaszám 99 = Bármi zónaszám
40 = Speciális riasztás	00 = Pánik nem-EÜ. vészhelyzet 01 = EÜ.Pánik (ez a pánik riasztás nem UL listás) 02 = Tűz pánik 03 = Nem régi zárás 04 = Teljes lekapcsolás 05 = Duress riasztás 06 = Kezelő kizárás (csak Partíció 1) 99 = Bármi Speciális riasztás esemény
41 = Zóna lekapcsolás **42 = Zóna szabotált** **43 = Zóna szabotázs visszaáll**	01 – 32 = Zónaszám 99 = Bármi zónaszám

Eseménycsoport	Alcsoport
44 = Új hiba **(csak partíció 1, kivéve a 07 alcsoportot = mindkét partíció)**	00 = N/A 01 = AC hiba 02 = Akku hiba 03 = Aux áram túlterhelés 04 = Bell áram túlterhelés 05 = Bell levált 06 = Óravesztés 07 = Tűzhurok hiba 08 = Nem kommunikál 1. távfelügyelet telefonszámmal 09 = Nem kommunikál 2. távfelügyelet telefonszámmal 10 = Nem kommunikál pager jelentést 11 = Nem kommunikál hang jelentést 13 = GSM RF zavar 14 = GSM nincs szolgáltatás 15 = GSM felügyeletvesztés 16 = Nem kommunikál a 1. IP vevő (GPRS) (csak E65 központ) 17 = Nem kommunikál a 2. IP vevő (GPRS) (csak E65 központ) 18 = IP modul nincs szolgáltatás (csak E65 központ) 19 = IP modul felügyeletvesztés (csak E65 központ) 20 = Nem kommunikál az 1. IP vevő (IP) (csak E65 központ) 21 = Nem kommunikál a 2. IP vevő (IP) (csak E65 központ) 99 = Bármi új hiba esemény
45 = Hiba visszaáll	00 = Telefonvonal visszaállt 01 = AC hiba visszaáll 02 = Akku hiba visszaáll 03 = Aux áram túlterhelés visszaáll 04 = Bell áram túlterhelés visszaáll 05 = Bell levált visszaáll 06 = Óravesztés visszaáll 07 = Tűzhurok hiba visszaáll 08 = Nem komm. (FTC) 1. távfel. visszaállt 09 = Nem komm. (FTC) 2. távfel. visszaállt 10 = Nem komm. (FTC) Pager visszaállt 11 = Nem komm. (FTC) Hang visszaállt 13 = GSM zavar visszaállt 14 = GSM nincs szolgáltatás visszaáll 15 = GSM felügyeletvesztés visszaáll 16 = Nem kommunikál az 1. IP vevő (GPRS) (csak E65) 17 = Nem kommunikál a 2. IP vevő (GPRS) (csak E65) 18 = IP modul nincs szolgáltatás visszaáll (csak E65 központ) 19 = IP modul felügyeletvesztés visszaáll (csak E65) 20 = Nem kommunikál az 1. IP vevő visszaáll (IP) (csak E65) 21 = Nem kommunikál a 2. IP vevő visszaáll (IP) (csak E65) 99 = Bármi hiba visszaáll esemény
46 = Busz / Ebusz modul új hiba **(csak 1. partíció)**	00 = Busz / Ebusz kommunikáció hiba 01 = Szabotázs hiba 02 = Táp hiba 03 = Akku hiba 99 = Bármi busz modul új hiba esemény
47 = Busz / Ebusz modul hiba visszaállt **(csak 1. partíció)**	00 = Busz / Ebusz kommunikáció hiba visszaáll 01 = Szabotázs hiba visszaáll 02 = Táp hiba 03 = Akku hiba 99 = Bármi busz modul hiba visszaáll esemény
48 = Speciális (csak 1. partíció)	00 = Rendszer indítás 01 = Tesztjelentés 02 = Szoftver bejelentkezés 03 = Szoftver kijelentkezés 04 = Telepítő programozási módban 05 = A Telepítő kilép programozási módból 06 = Karbantartó programozási módban 07 = Karbantartó kilépett programozási módból 08 = Zárás mulasztás késleltetés letelt 99 = Bármi Speciális esemény

Eseménycsoport	Alcsoport
49 to 56 = N/A **58 = Zóna kényszerítve** **59 = Zóna beleértve**	01 – 32 = Zónaszám 99 = Bármi zónaszám
64 = Rendszerállapot	00 = Élesítés LED állapotot követ*: 1. PGM gyorsan villog riasztásban 2. PGM gyorsan villog a kilépés késleltetés utolsó 10 másodperce alatt 3. PGM lassan villog, ha a kilépés késleltetés 10 másodpercnél több 4. PGM folyamatosan bekapcsolt, ha élesített 5. PGM kikapcsolt, ha hatástalanított * Csak integrált PGM: Ez az esemény bármelyik partícióhoz rendelhető. HA mindkét partícióhoz hozzárendelik, a PGM esemény a fenti lista prioritás sorrendjét követi, ahol a #1 a legfontosabb.

Programozható kimenet opciók

		PGM 1 [261]		PGM 2 [262]		PGM 3 [263]		PGM 4-5 [264]-[265]
Opció		KI	BE	KI	BE	KI	BE	Jövőbeli használat
[1]	PGM Időalap Ki=mp, Be=perc	☐	❑	☐	❑	☐	❑	
[2]	PGM állapot KI=N.O., BE=N.C.	☐	❑	☐	❑	☐	❑	
[3]	N/A	N/A	N/A	N/A	N/A	N/A	N/A	
[4]	PGM aktiválás mód Ki=Folyamatos, Be=Pulzál	☐	❑	☐	❑	☐	❑	
[5]*	PGM 30 másodpercenként egyet pulzál, ha élesített*	☐	❑	☐	❑	☐	❑	
[6]*	PGM pulzál riasztáskor*	☐	❑	☐	❑	☐	❑	
[7]	PGM pulzál riasztáskor - Ki= Partíció 1 BE= Partíció 2	☐	❑	☐	❑	☐	❑	
[8]	Feszültség kimenet (csak E65 PGM-ek) Ki= Negatív trigger (0V) Be= Pozitív trigger (12V)	☐	❑	☐	❑	☐	❑	

		ZX8 +1		ZX8 +9		ZX8 +17		PGM4							
		PGM 6 [266]		PGM 7 [267]		PGM 8 [268]		PGM 9 [269]		PGM 10 [270]		PGM 11 [271]		PGM 12 [272]	
Opció		KI	BE	KI	BE	KI	BE	KI	BE	KI	BE	KI	BE	KI	BE
[1]	PGM Időalap Ki=mp, Be=perc	☐	❑	☐	❑	☐	❑	☐	❑	☐	❑	☐	❑	☐	❑
[2]	PGM állapot KI=N.O., BE=N.C.	☐	❑	☐	❑	☐	❑	☐	❑	☐	❑	☐	❑	☐	❑
[3]	N/A	N/A	N/A	N/A	N/A	N/A	N/A	N/A	N/A	N/A	N/A	N/A	N/A	N/A	N/A
[4]	PGM aktiválás mód Ki=Folyamatos, Be=Pulzál	☐	❑	☐	❑	☐	❑	☐	❑	☐	❑	☐	❑	☐	❑
[5]*	PGM 30 másodpercenként egyet pulzál, ha élesített*	☐	❑	☐	❑	☐	❑	☐	❑	☐	❑	☐	❑	☐	❑
[6]*	PGM pulzál riasztáskor*	☐	❑	☐	❑	☐	❑	☐	❑	☐	❑	☐	❑	☐	❑
[7]	PGM pulzál riasztáskor - Ki= Partíció 1 BE= Partíció 2	☐	❑	☐	❑	☐	❑	☐	❑	☐	❑	☐	❑	☐	❑
[8]	N/A	-	-	-	-	-	-	-	-	-	-	-	-	-	-

* Ha az 5 és 6 opció engedélyezett, a következő Programozható kimenet aktiválás/deaktiválás események nem érvényesek: [220], [230], [232], és [234].

MEGJEGYZÉS: PGM 1 (E55/E65) PGM 2 és 3 (csak E65)

A PGM kimenetek 6-8-ig csak ZX8 vagy ZX8SP vezetékes zóna bővítő modullal állnak rendelkezésre.

A PGM kimenetek 9-12-ig csak PGM4 4-PGM bővítő modullal állnak rendelkezésre.

A PGM nem haladhatja meg a 150mA-t (áramhatár).

Programozható kimenet késleltetések és felismerés

Szekció		Adat	alap = 005
[281]	PGM 1: (E55/E65 integrált)	___/___/___	(000 - 255 x 1 sec./perc)
[282]	PGM 2: (E65 integrált)	___/___/___	(000 - 255 x 1 sec./perc)
[283]	PGM 3: (E65 integrált)	___/___/___	(000 - 255 x 1 sec./perc)
[286]	PGM 6: (ZX8 azonosító =+1)	___/___/___	(000 - 255 x 1 sec./perc)
[287]	PGM 7: (ZX8 azonosító =+9)	___/___/___	(000 - 255 x 1 sec./perc)
[288]	PGM 8: (ZX8 azonosító =+17)	___/___/___	(000 - 255 x 1 sec./perc)
[289]	PGM 9: (PGM4 1. kimenet)	___/___/___	(000 - 255 x 1 sec./perc)
[290]	PGM 10: (PGM4 2. kimenet)	___/___/___	(000 - 255 x 1 sec./perc)
[291]	PGM 11: (PGM4 3. kimenet)	___/___/___	(000 - 255 x 1 sec./perc)
[292]	PGM 12: (PGM4 4. kimenet)	___/___/___	(000 - 255 x 1 sec./perc)

Rendszer jelentéskódok

Jelentéskódok megadása

Ademco Slow, **Silent Knight**, **SESCOA**, és **Ademco Express formátumok**:

Adja meg a kívánt 2-jegyű hexa értéket (00 – FF).

Ademco „Programozható” formátum:

Adja meg a kívánt 2-jegyű hexa értéket az „Ademco jelentéskód lista – Programozható” részéből (28. oldal). Azt is vegye figyelembe, hogy az FF megadása a jelentéskódot „Automatikus jelentéskód listára” állítja (30. oldal).

Ademco „Minden kód” formátum:

A központ automatikusan generálja a jelentéskódokat az „Ademco jelentéskód lista - Minden kód" részéből (28. oldal).
Lásd, Decimális és hexadecimális értékek, 3. oldal.

Rendszer jelentéskódok törlése

[966]	Jelentéskódok törlése		
Opció		**KI**	**BE**
[3]	Élesítés/hatástalanítás/riasztás jelentéskódok törlése*	❑ Tiltott	☐ **Engedélyezett**
[4]	Hiba jelentéskódok törlése*	❑ Tiltott	☐ **Engedélyezett**
[5]	Rendszer speciális jelentéskódok törlése*	❑ Tiltott	☐ **Engedélyezett**

* Az **[ENTER]** gombbal alapértelmezettre állíthatja a megfelelő jelentéskód csoportot, mielőtt kilép a szekcióból.

Rendszer jelentéskódok reszetelése

[967]	Jelentéskódok reszetelése		
Opció		**KI**	**BE**
[3]	Élesítés/hatástalanítás/riasztás jelentéskódok alapra állítása*	❑ Tiltott	☐ **Engedélyezett**
[4]	Hiba jelentéskódok alapra állítása*	❑ Tiltott	☐ **Engedélyezett**
[5]	Rendszer speciális jelentéskódok alapra állítása*	❑ Tiltott	☐ **Engedélyezett**

* Engedélyezze az összes reszetelni kívánt opciót. Az **[ENTER]** gombbal alapértelmezettre állíthatja a megfelelő jelentéskód csoportot, mielőtt kilép a szekcióból.

Speciális élesítés jelentéskódok (Alap = FF)

Szekció	Adat	Leírás	Szekció	Adat	Leírás
[860]	_____/_____	Auto-élesítés	[861]	_____/_____	Gyors élesítés
	_____/_____	Késő zárni		_____/_____	PC élesítés
	_____/_____	Nincs mozgás		_____/_____	Élesítés Kulcskapcsolóval
	_____/_____	Rész élesítés		_____/_____	N/A

Speciális hatástalanítás jelentéskódok (alap = FF)

Szekció	Adat	Leírás
[862]	_____/_____	Auto-élesítés törlése
	_____/_____	PC hatástalanítás
	_____/_____	Riasztás törlés Winloaddal vagy Felhasználóval
	_____/_____	Sürgősségi törlése

Speciális riasztás jelentéskódok (alap = FF))

Szekció	Adat	Leírás
[863]	_____/_____	Vész pánik
	_____/_____	Aux pánik
	_____/_____	Tűz pánik
	_____/_____	Nem régi zárás

Szekció	Adat	Leírás
[864]	_____/_____	Zóna kikapcsolás
	_____/_____	Duress
	_____/_____	Kezelő kizárás
	_____/_____	N/A

Rendszer hiba jelentéskódok (alap = FF)

Szekció	Adat	Leírás
[865]	____/____	N/A
	____/____	AC hiba
	____/____	Akku hiba
	____/____	Aux táp
[866]	____/____	BELL kimenet túlterhelés
	____/____	BELL kimenet levált
	____/____	Óravesztés
	____/____	N/A
[867]	____/____	Nem kommunikál
	____/____	N/A
	____/____	Modulvesztés
	____/____	Modul szabotázs

Szekció	Adat	Leírás
[868]	____/____	Modul táphiba
	____/____	Modul gyenge/nincs akku
	____/____	N/A
	____/____	N/A

Rendszer hiba visszaállás jelentéskódok (alap = FF)

Szekció	Adat	Leírás
[870]	____/____	TLM
	____/____	AC hiba
	____/____	Akku hiba
	____/____	Aux táp
[871]	____/____	BELL kimenet túlterhelés
	____/____	BELL kimenet levált
	____/____	Óravesztés
	____/____	N/A
[872]	____/____	Nem kommunikál
	____/____	N/A
	____/____	Modulvesztés
	____/____	Modul szabotázs

Szekció	Adat	Leírás
[873]	____/____	Modul táphiba
	____/____	N/A
	____/____	N/A
	____/____	N/A

Rendszer speciális jelentéskódok (alap = FF)

Szekció	Adat	Leírás	Szekció	Adat	Leírás
[875]	____/____	Hidegindítás	[876]	____/____	Telepítő be
	____/____	Tesztjelentés		____/____	Telepítő ki
	____/____	N/A		____/____	Zárás mulasztás
	____/____	Winload ki:		____/____	N/A
[878]	_____/_____	Hatástalanítás kulcskapcsolóval			
	_____/_____	Hatástalanítás riasztás után kulcskapcsolóval			
	_____/_____	Riasztás törölve kulcskapcsolóval			
	_____/_____	N/A			

MEGJEGYZÉS: *Jelentéskód formátumról instrukciókat itt talál: 25. oldal.*

MEGJEGYZÉS: *Lásd Decimális és hexadecimális értékek, 3. oldal.*

Ademco Contact ID jelentéskódok

CID#	Jelentéskód	Prog. érték
Eü.Riasztások - 100		
100	Eü. riasztás	**01**
101	Függő adó	**02**
102	Nem tud bejelentkezni	**03**
Tűz riasztások -110		
110	Tűz riasztás	**04**
111	Füst	**05**
112	Égés	**06**
113	Vízfolyás	**07**
114	Hő	**08**
115	Állomás hívás	**09**
116	Vezeték	**0A**
117	Láng	**0B**
118	Közeli riasztás	**0C**
Pánik riasztások -120		
120	Pánik riasztás	**0D**
121	Duress	**0E**
122	Néma	**0F**
123	Hangos	**10**
124	Duress – Belépés megadva	**11**
125	Duress – Kilépés megadva	**12**
Betörés riasztások -130		
130	Betörés	**13**
131	Külső	**14**
132	Belső	**15**
133	24-órás	**16**
134	Belépés/Kilépés	**17**
135	Nappal/Éjjel	**18**
136	Kívül	**19**
137	Szabotázs	**1A**
138	Közeli riasztás	**1B**
139	Behatoló ellenőrizve	**1C**
Általános riasztások - 140		
140	Általános riasztás	**1D**
141	Polling hurok nyitva	**1E**
142	Polling hurok rövid	**1F**
143	Bővítő modul hiba	**20**
144	Szenzor szabotázs	**21**
145	Bővítő modul szabotázs	**22**
146	Néma betörés	**23**
147	Szenzor felügyelet hiba	**24**
24-órás Nem-betörés - 150 és 160		
150	24-órás nem-betörés	**25**

CID#	Jelentéskód	Prog. érték
151	Gáz érzékelve	**26**
152	Fagyás	**27**
153	Hővesztés	**28**
154	Vízszivárgás	**29**
155	Fóliaszakadás	**2A**
156	Nap hiba	**2B**
157	Alacsony palackos gáz szint	**2C**
158	Magas hőmérséklet	**2D**
159	Alacsony hőmérséklet	**2E**
161	Légáram hiány	**2F**
162	Széndioxid érzékelve	**30**
163	Tartályszint	**31**
Tűz felügyelet - 200 és 210		
200	Tűz felügyelet	**32**
201	Alacsony víznyomás	**33**
202	Alacsony CO_2	**34**
203	Gátszelep szenzor	**35**
204	Alacsony vízszint	**36**
205	Szivattyú aktiválva	**37**
206	Szivattyú hiba	**38**
Rendszer hibák - 300 és 310		
300	Rendszer hiba	**39**
301	AC vesztés	**3A**
302	Alacsony rendszer akku	**3B**
303	RAM Ellenösszeg rossz	**3C**
304	ROM ellenösszeg	**3D**
305	Rendszer reszet	**3E**
306	Központ program változott	**3F**
307	Ön-teszt hiba	**40**
308	Rendszer kikapcsolás	**41**
309	Akku teszt hiba	**42**
310	Alap hiba	**43**
311	Akku hiány/halott	**44**
312	Táp áramhatár felett	**45**
313	Mérnök reszet	**46**
Hangszóró/relé hibák - 320		
320	Hangszóró/relé	**47**
321	Bell 1	**48**
322	Bell 2	**49**
323	Riasztás relé	**4A**
324	Hiba relé	**4B**
325	Fordító relé	**4C**
326	Értesítő alkalmazás ell. #3	**4D**

CID#	Jelentéskód	Prog. érték
327	Értesítő alkalmazás ell. #4	**4E**
Rendszer periféria hibák - 330 és 340		
330	Rendszer periféria	**4F**
331	Polling hurok nyitva	**50**
332	Polling hurok rövid	**51**
333	Bővítő modul hiba	**52**
334	Átjátszó hiba	**53**
335	Helyi nyomtató papírhiány	**54**
336	Helyi nyomtató hiba	**55**
337	Bőv. modul DC vesztés	**56**
338	Bőv. modul gyenge akku	**57**
339	Bőv. modul reszet	**58**
341	Bőv. modul szabotázs	**59**
342	Bőv. modul AC vesztés	**5A**
343	Bőv. modul önteszt hiba	**5B**
344	RF vevő zavar érzékelve	**5C**
Kommunikációs hibák - 350 és 360		
350	Kommunikáció	**5D**
351	Telco 1 hiba	**5E**
352	Telco 2 hiba	**5F**
353	Nagy hatótávolságú rádió	**60**
354	Nem kommunikál	**61**
355	Rádiós felügyeletvesztés	**62**
356	Központi Polling vesztés	**63**
357	Nagy hatótáv. rádió VSWR prob.	**64**
Védelmi hurok hibák - 370		
370	Védelmi hurok	**65**
371	Védelmi hurok nyitva	**66**
372	Védelmi hurok rövid	**67**
373	Tűz hiba	**68**
374	Kilépés hiba riasztás	**69**
375	Pánik zóna hiba	**6A**
376	Támadás zóna hiba	**6B**
377	Swinger hiba	**6C**
378	Kereszt-zóna hiba	**6D**
Szenzor hibák -380 és 390		
380	Szenzor hiba	**6E**
381	Felügyeletvesztés - RF	**6F**
382	Felügyelevesztést - RPM	**70**
383	Szenzor szabotázs	**71**
384	RF adó gyenge akku	**72**
385	Füstérzékelő magas érzékenység	**73**
386	Füstérzékelő alacsony érzékenység	**74**

CID#	Jelentéskód	Prog. érték
387	Behatolásérzékelő magas érzékenység	75
388	Behatolásérzékelő alacsony érzékenység	76
389	Szenzor ön-teszt hiba	77
391	Szenzor figyelés hiba	78
392	Áramlás kompenzáció hiba	79
393	Karbantartó riasztás	7A
Nyitás/Zárás - 400		
400	Nyit/Zár	7B
401	Felhasználó Nyit/Zár	7C
402	Csoport nyit/zár	7D
403	Automatikus nyitás/zárás	7E
406	Töröl	7F
407	Táv élesítés/hatástalanítás	80
408	Gyors élesítés	81
409	Kulcskapcsoló nyit/zár	82
Táv belépés - 410		
411	Visszahívás kérés történt	83
412	Siker - letöltés engedély	84
413	Sikertelen belépés	85
414	Rendszer kikapcsolás	86
415	Tárcsázó kikapcsolás	87
416	Sikeres feltöltés	88
Beléptető opciók –420 és 430		
421	Belépés megtagadva	89
422	Felhasználóbelépés jelentés	8A
423	Kényszer belépés	8B
424	Kilépés megtagadva	8C
425	Kilépés megadva	8D
426	Beléptető ajtó kitámasztva	8E
427	Bejáratiajtó állapotfelügyelet hiba	8F
428	Belépésipont kilépés kérés	90
429	Belépés prog. mód belépés	91
430	Belépés prog. mód kilépés	92
431	Veszélyszint változás hozzáférés	93
432	Relé/kapcsoló hiba hozzáférés	94
433	RTE sönt hozzáférés	95
434	DSM sönt hozzáférés	96
Élesítés - 440 és 450		
441	Stay élesített	97
442	Kulcskapcs. Stay élesített	98
450	Kivételes nyitás/zárás	99

CID#	Jelentéskód	Prog. érték
451	Korai nyitás/zárás	9A
452	Késő nyitás/zárás	9B
453	Nem sikerült nyitni	9C
454	Nem sikerült zárni	9D
455	Auto-élesítés sikertelen	9E
456	Rész élesítés	9F
457	Kilépés hiba (felhasználó)	A0
458	Felhasználó helyszínen	A1
459	Nem régi zárás	A2
Rendszer -460		
461	Rossz kód bevitel	A3
462	Szabályos kód bevitel	A4
463	Újra-élesítés riasztás után	A5
464	Auto-élesítés idő hosszabb	A6
465	Pánik riasztás reszet	A7
466	Szervíz Ki/Be helyszínen	A8
Hangszóró relé tiltások - 520		
520	Hangszóró/Relé kikapcsolt	A9
521	Bell 1 tiltott	AA
522	Bell 2 tiltott	AB
523	Riasztás relé tiltott	AC
524	Hiba relé tiltott	AD
525	Fordító relé tiltott	AE
526	Értesítő alk. ell. #3 tiltott	AF
527	Értesítő alk. ell. #4 tiltott	B0
Modulok -530		
531	Modul hozzáadva	B1
532	Modul eltávolítva	B2
Kommunikáció tiltások - 550 és 560		
551	Tárcsázó tiltott	B3
552	Rádió adó tiltott	B4
Kiiktatások - 570		
570	Zóna kiiktatás	B5
571	Tűz kiiktatás	B6
572	24ó.Zóna kiiktatás	B7
573	Betörés kiiktatás	B8
574	Csoport kiiktatás	B9
575	Swinger kiiktatás	BA
576	Zóna sönt hozzáférés	BB
577	Belépési pont kiiktatás	BC
Teszt/Egyéb - 600 - 600		
601	Kézi kapcsolóteszt	BD
602	Periódikus tesztjelentés	BE

CID#	Jelentéskód	Prog. érték
603	Periódikus RF adás	BF
604	Tűz teszt	C0
605	Állapot jelentés következik	C1
606	Belehallgatás következik	C2
607	Séta teszt mód	C3
608	Periódikus teszt - rendszer hiba történt	C4
609	Videó adó aktív	C5
611	Pontteszt rendben	C6
612	Pont nincs tesztelve	C7
613	Behatolás zóna sétatesztelve	C8
614	Tűz zóna sétatesztelve	C9
615	Pánik zóna sétatesztelve	CA
616	Szerviz kérés	CB
621	Eseménynapló reszet	CC
622	Eseménynapló 50% tele	CD
623	Eseménynapló 90% tele	CE
624	Eseménynapló túlcsordul	CF
625	Idő/Dátum reszet	D0
626	Idő/Dátum pontatlan	D1
627	Program mód belépés	D2
628	Program mód kilépés	D3
629	32-órás esem.napló jelző	D4
630	Ütemváltozás	D5
631	Kivétel ütemezés változás	D6
632	Belépés ütem változás	D7
654	Rendszer inaktivitás	D8

Automatikus jelentéskód lista

Rendszer esemény	Alap Contact ID jelentéskód
Élesítés felhasználókóddal (##)	3 4A1 - Zárás felhasználó által
Auto-élesítés	3 4A3 - Automatikus zárás
Késő zárni	3 452 - Késő zárni
Nincs mozgás	3 452 - Késő zárni
Rész élesítés	1 456 - Csoport kiiktatás
Gyors élesítés	3 4A8 - Gyors élesítés
Élesítés PC szoftverrel	3 4A7 - Táv élesítés/hatástalanítás
Hatástalanítás felhasználókóddal (##)	1 4A1 - Nyitás felhasználó által
Hatástalanítás riasztás* után felhasználókóddal(##)	1 4A1 - Nyitás felhasználó által
Riasztás törlés** felhasználókóddal (##)	1 4A6 - Törlés felhasználó által
Auto-élesítés törlés	1 464 - Felfüggesztett nyitás/zárás
Hatástalanítás PC szoftverrel	1 4A7 - Táv élesítés/hatástalanítás
Hatástalanítás riasztás után PC szoftverrel	1 4A7 - Táv élesítés/hatástalanítás
Riasztás törlés PC szoftverrel	1 4A6 - Törlés felhasználó által
Sürgősségi riasztás törlés	1 4A6 - Törlés felhasználó által
Zóna kiiktatva (##)	1 57A - Zóna kiiktatás
Zóna riasztás (##)	1 13A - Betörés riasztás
Tűz riasztás (##)	1 11A - Tűz riasztás
Zóna riasztás visszaáll (##)	3 13A - Betörés riasztás visszaáll
Tűz riasztás visszaáll (##)	3 11A - Tűz riasztás visszaáll
Pánik 1 - vészhelyzet	1 12A - Pánik riasztás
Pánik 2 - Eü.	1 1AA - Eü.riasztás
Pánik 3 - tűz	1 115 - Állomás hívás
Nem régi zárás	3 459 - Nyit/Zár
Globális zóna kikapcsolás	1 575 - Csoport kiiktatás
Duress riasztás	1 121 - Duress
Kezelő kizárás	1 421 - Belépés metagadva

* Egy élesített rendszer riasztásban van vagy volt, és felhasználó hatástalanította.
**Egy hatástalanított rendszer riasztásban van vagy volt (pl, 24ó. zóna), és felhasználó hatástalanította.

Zóna kikapcsolás (##)	1 57A - Zóna kiiktatás
Zóna szabotált (##)	1 144 - Szenzor szabotázs
Zóna szabotázs visszaáll (##)	3 144 - Szenzor szabotázs visszaáll
AC hiba	1 3A1 - AC hiány
Akku hiba	1 3A9 - Akku teszt hiba
Aux táp hiba	1 3AA - Rendszer hiba
Bell kimenet áram határ	1 321 - Bell 1
Bell hiány	1 321 - Bell 1
Óravesztés	1 626 - Idő/dátum pontatlan
Tűzhurok hiba	1 373 - Tűz hiba
Kommunikációs hiba	1 354 - Kommunikációs hiba
RF zavarás	1 344 - RF vevő zavar érzékelve
TLM hiba visszaáll	3 351 - Telco 1 hiba visszaáll
AC hiba visszaáll	3 3A1 - AC hiány visszaáll
Akku hiba visszaáll	3 3A9 - Akku teszt visszaáll
AUX táp hiba visszaáll	3 3AA - Rendszer hiba visszaáll

Rendszer esemény	Alap Contact ID jelentéskód
Bell kimenet áram határ visszaáll	3 321 - Bell 1 visszaáll
Bell hiány visszaáll	3 321 - Bell 1 visszaáll
Óra programozva	3 625 - Idő/dátum reszet
Tűzhurok hiba visszaáll	3 373 - Tűz hiba visszaáll
Nem kommunikál távfelügyelettel	3 354 - Nem kommunikál
RF zavarás	3 344 - RF vevő zavar érzékelve
Kombusz hiba	1 333 - Bővítő modul hiba
Modul szabotázs	1 341 - Bővítő modul szabotázs
Busz hiba visszaáll	3 333 - Bővítő modul hiba visszaáll
Modul szabotázs visszaáll	3 341 - Bővítő modul szabotázs visszaáll
Hidegindítás	1 3A8 - Rendszer kikapcsolás
Tesztjelentés bekapcsolva	1 6A2 - Periódikus tesztjelentés
PC szoftver kommunikáció befejeződött	1 412 - Sikeres - letöltés engedély
Telepítő helyszínen	1 627 - Program mód belépés
Telepítő programozás befejeződött	1 628 - Program mód kilépés
Karbantartó be	1 627 - Program mód belépés
Karbantató ki	1 628 - Program mód kilépés
Zárás mulasztás	1 654 – Rendszer inaktivitás
Modul AC hiba	1 342 - Bővítő modul hiba visszaáll
Modul AC hiba visszaáll	3 342 – AC visszaáll a modulon
Modul akkuhiba	1 338 – Akku hiba a modulon
Modul akkuhiba visszaáll	3 338 – Akku hiba a modulon
RF modul gyenge akku	1 384 - RF adó gyenge akku
RF modul akku visszaáll	3 384 - RF adó akku visszaáll
Modul RF felügyelet hiba	1 381 - Felügyeletvesztés - RF
Modul RF felügyelet visszaáll	3 381 - Felügyelet visszaáll - RF
Modul RF felügyelet visszaáll	1 381 - Felügyeletvesztés - RF
Modul RF felügyelet visszaáll	3 381 - Felügyeletvesztés – RF visszaáll
RF modul szabotázs	1 145 - Bővítő modul szabotázs
RF modul szabotázs visszaáll	3 145 - Bővítő modul szabotázs visszaáll
Sürgősségi riasztás	1 1AA - Eü.
Zóna kényszerítve	1 57A - Zóna kényszerítve
Zóna beleértve	3 57A - Zóna beleértve

Telepítő funkció gombok

Telepítő funkciógombokhoz:

[ENTER]+[TELEPÍTŐKÓD] + [MEM] = *Tesztjelentés:* Küldi a **[875]** szekcióban (27. oldal) programozott „Tesztjelentés” jelentéskódot a távfelügyeletre.

[ENTER]+[TELEPÍTŐKÓD] + [STAY] = *Kommunikáció törlése:* Töröl minden kommunikációt a WinLoad-dal vagy a távfelügyelettel a következő jelenthető eseményig.

[ENTER]+[TELEPÍTŐKÓD]+[SLEEP] = *Válasz WinLoad szoftvernek:* Válaszoltatja a központot a WinLoad-ot használó távfelügyelettől bejövő hívásra.

[ENTER]+[TELEPÍTŐKÓD]+[BYP] = *WinLoad hívása:* Tárcsázza a **[915]** szekcióban (16. oldal) programozott PC telefonszámot, a kommunikáció indításához a WinLoad szoftvert használó számítógéppel.

[ENTER]+[TELEPÍTŐKÓD]+[TBL] = *Telepítő teszt mód:* A Telepítő teszt mód lehetőséget biztosít sétateszt végzésére, mely során a sziréna csippanása jelzi a nyitott zónákat. Kilépéshez nyomja meg újra a **[TBL]** gombot.

Hiba kijelző

- Nyomja meg a **[**TBL] gombot a Hiba kijelző megtekintéséhez. A kezelő programozható úgy, hogy 5 másodpercenként csippanjon amikor új hiba körülmény jelentkezik. Nyomja meg a **[**TBL] gombot a csipogás leállításához.
- Az al-menüket a főmenü megfelelő gombjának megnyomásával érhetik el.

Főmenü hiba	Al-menü hiba menü
[2]Táphiba	**[1]**Gyenge/Nincs akku a központon **[2]**AC hiba a központon **[3]**Aux túlterhelés a központon **[8]** GSM kommunikációs modul merül
[3]Bell hiba	**[1]** A BELL kimenet letiltott a központon **[2]** BELL túlterhelés a központon
[4] Kommunikációs hiba	**[1]** Telefonvonal figyelés a központon **[2]** Nem kommunikál a 1. távfelügyelet telefonszámmal a központon **[3]** Nem kommunikál a 2. távfelügyelet telefonszámmal a központon **[4]** Nem kommunikál pager telefonszámmal a központon **[5]** Nem kommunikál hang telefonnal a központon **[6]** Nem kommunikál PC-vel a központon **[7]** Nem kommunikál az 1. vagy 2. IP vevő (GPRS) (csak E65 központok) **[8]** Nem kommunikál az 1. vagy 2. IP vevő (IP) (csak E65 központok) **[9]** GSM nincs szolgáltatás (GSM hálózat hiba) **[10]** IP modul nincs szolgáltatás (hálózathiba)(csak E65 központ) **[STAY]** GSM RF zavar **[OFF]** IP vevő nem regisztrált (IP/GPRS)(csak E65 központok)
[5] Szabotázs/zóna vezetékhiba	**[1]** - **[32]** Zónák szabotázs és zóna vezeték hibával
[6]Modul szabotázs hiba	**[2]** Kezelő busz **[3]** ZX8 busz modul **[6]** GSM busz modul
[7]Tűzhurok hiba	**[1]** - **[32]** Zónák tűzhurok hibában
[8]Óravesztés	
[0 (10)] vagy [10] Modul felügyeletvesztés	**[2]** Kezelő busz (Központ reszet ne mtörli ezt a hibát, ez a **[955]** szekcióban törölhető, 2. oldal.) **[3]** ZX8 busz modul **[7]** PGM4 busz modul **[8]** VDMP3 **[9]** PCS100 **[10]** IP100 (Csak E65 központok)
[16]Kezelő hiba (csak K32)	
[SLEEP] Kezelő hiba (CSAK K636 / K10V/H)	

Felhasználó programozás QM

Lásd, Gyors menük itt: 41. oldal

Rendszerkódok

[701] Általános rendszer opciók

Opció		KI	BE
[1]	Belépőkód hossz	❑ 6-jegyű	☐ **4 jegy**
[2]	Mesterkód zár	☐ **Tiltott**	❑ Engedélyezett

Szekció	Adat	Leírás
[395]	____/____/____(147 zár, más értékkel felold)	Telepítőkód zár (alap 000)
[397]*	____/____/____/____/____/____	Telepítőkód (alap = 000000)*
[398]	____/____/____/____/____/____	Karbantartókód (nincs alap)
[399]*	____/____/____/____/____/____	Rendszer mesterkód (Alap = 123456)*

*4- vagy 6-jegy a [701] szekció [1] opciója alapján. A központ leveszi felhasználó belépőkód utolsó 2 jegyét, ha a hossza 6 jegyről 4 jegyre változik. Valamint, ha a felhasználókód hossza 4-ről 6 jegyre változik, a központ az első két jegyet bemásolja 5. és 6. jegynek.

Karbantartókód korlátozott hozzáférés táblázat			
A Karbantartókód nem léphet a következő szekciókba:			
[395]	Telepítőkód zár	[817]	Tartalék távfelügyelet telefonszám
[397]	Telepítőkód	[910]	Központ ID
[398]	Karbantartókód	[911]	PC jelszó
[815]	Távfelügyelet telefonszám 1	[970]	Memóriakulcs letöltése központra
[816]	Távfelügyelet telefonszám 2	[975]	Központ feltöltése memóriakulcsra

Felhasználókód opciók

Felhasználó opciók

1 - Partíció 1 hozzáférés	**5 – Kényszer élesítés** (Szokásos/Elalvás/Stay élesítés)
2 - Partíció 2 hozzáférés	6 - Csak élesítés
3 - Kiiktatás programozás	7 – Csak PGM aktiválás
4 - Stay/Elalvás élesítés	8 - Duress

⚠ ***Amikor belépnek a [400] szekcióba, a központ átmásolja a szekció mentett értékét az összes felhasználó opcióra [404] és [432] között.***

Szekció		Opciók	Szekció		Opciók
[400]	Alap opció	1 2 3 4 5 6 7 8	[417]	Felh. 17:	1 2 3 4 5 6 7 8
[401]	Rendszer mester:	① ② ③ ④ ⑤ 6 7 8	[418]	Felh. 18:	1 2 3 4 5 6 7 8
[402]	Mester 1:	① 2 ③ ④ ⑤ 6 7 8	[419]	Felh. 19:	1 2 3 4 5 6 7 8
[403]	Mester 2:	1 ② ③ ④ ⑤ 6 7 8	[420]	Felh. 20:	1 2 3 4 5 6 7 8
[404]	Felhasználó 4:	1 2 3 4 5 6 7 8	[421]	Felh. 21:	1 2 3 4 5 6 7 8
[405]	Felhasználó 5:	1 2 3 4 5 6 7 8	[422]	Felh. 22:	1 2 3 4 5 6 7 8
[406]	Felhasználó 6:	1 2 3 4 5 6 7 8	[423]	Felh. 23:	1 2 3 4 5 6 7 8
[407]	Felhasználó 7:	1 2 3 4 5 6 7 8	[424]	Felh. 24:	1 2 3 4 5 6 7 8
[408]	Felhasználó 8:	1 2 3 4 5 6 7 8	[425]	Felh. 25	1 2 3 4 5 6 7 8
[409]	Felhasználó 9:	1 2 3 4 5 6 7 8	[426]	Felh. 26:	1 2 3 4 5 6 7 8
[410]	Felhasználó 10:	1 2 3 4 5 6 7 8	[427]	Felh. 27:	1 2 3 4 5 6 7 8
[411]	Felhasználó 11:	1 2 3 4 5 6 7 8	[428]	Felh. 28:	1 2 3 4 5 6 7 8
[412]	Felhasználó 12:	1 2 3 4 5 6 7 8	[429]	Felh. 29:	1 2 3 4 5 6 7 8
[413]	Felhasználó 13:	1 2 3 4 5 6 7 8	[430]	Felh. 30:	1 2 3 4 5 6 7 8
[414]	Felhasználó 14:	1 2 3 4 5 6 7 8	[431]	Felh. 31:	1 2 3 4 5 6 7 8
[415]	Felhasználó 15:	1 2 3 4 5 6 7 8	[432]	Felh. 32:	1 2 3 4 5 6 7 8
[416]	Felhasználó 16:	1 2 3 4 5 6 7 8			

MEGJEGYZÉS: A Rendszer Mester, Mester 1, és Mester 2 felhasználókód opciók nem módosíthatók. Bár, ha a partíciózás nem engedélyezett, a Mesterkód 2 és Mesterkód 1 felhasználókód opciók azonosak.

Felhasználó jelentéskódok (alap = FF)

[966]	Felhasználó jelentéskódok törlése		
Opció		**KI**	**BE**
[2]	Felhasználó jelentéskódok törlése*	❑ Tiltott	❑ **Engedélyezett**

* Az **[ENTER]** gombbal alapértelmezettre állíthatja a megfelelő jelentéskód csoportot, mielőtt kilép a szekcióból.

[967]	Felhasználó jelentéskódok reszetelése		
Opció		**KI**	**BE**
[2]	Felhasználó jelentéskódok alapra állítása*	❑ Tiltott	❑ **Engedélyezett**

* Az **[ENTER]** gombbal alapértelmezettre állíthatja a megfelelő jelentéskód csoportot, mielőtt kilép a szekcióból.

Szekció		Élesítés	Hatástalanítás/ Riasztás törlés	Szekció		Élesítés	Hatástalanítás/ Riasztás törlés
[471]	R. mester:	____/____	____/____	**[487]**	Felhasználó 17:	____/____	____/____
[472]	Mester 1:	____/____	____/____	**[488]**	Felhasználó 18:	____/____	____/____
[473]	Mester 2:	____/____	____/____	**[489]**	Felhasználó 19:	____/____	____/____
[474]	Felhasználó 4:	____/____	____/____	**[490]**	Felhasználó 20:	____/____	____/____
[475]	Felhasználó 5:	____/____	____/____	**[491]**	Felhasználó 21:	____/____	____/____
[476]	Felhasználó 6:	____/____	____/____	**[492]**	Felhasználó 22:	____/____	____/____
[477]	Felhasználó 7:	____/____	____/____	**[493]**	Felhasználó 23:	____/____	____/____
[478]	Felhasználó 8:	____/____	____/____	**[494]**	Felhasználó 24:	____/____	____/____
[479]	Felhasználó 9:	____/____	____/____	**[495]**	Felhasználó 25:	____/____	____/____
[480]	Felhasználó 10:	____/____	____/____	**[496]**	Felhasználó 26:	____/____	____/____
[481]	Felhasználó 11:	____/____	____/____	**[497]**:	Felhasználó 27:	____/____	____/____
[482]	Felhasználó 12:	____/____	____/____	**[498]**	Felhasználó 28:	____/____	____/____
[483]	Felhasználó 13:	____/____	____/____	**[499]**	Felhasználó 29:	____/____	____/____
[484]	Felhasználó 14:	____/____	____/____	**[500]**	Felhasználó 30:	____/____	____/____
[485]	Felhasználó 15:	____/____	____/____	**[501]**	Felhasználó 31:	____/____	____/____
[486]	Felhasználó 16:	____/____	____/____	**[502]**	Felhasználó 32:	____/____	____/____

MEGJEGYZÉS: Jelentéskód formátumról instrukciókat itt talál: Jelentéskódok megadása, 25. oldal.
Lásd - Decimális és hexadecimális értékek, 3. oldal.

Hardver kapcsolatok

Szimpla zóna bemenetek

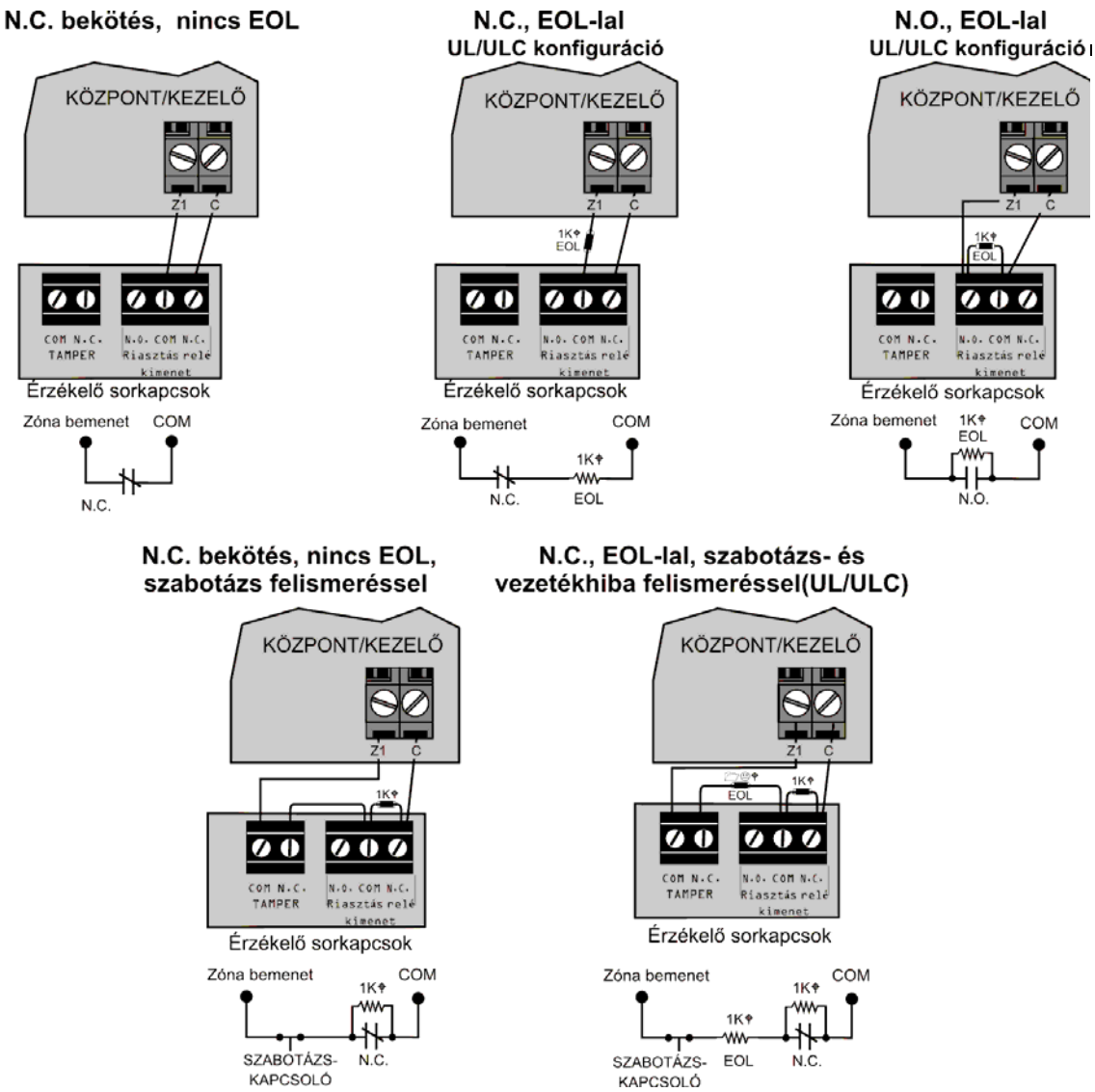

MEGJEGYZÉS: A kulcskapcsolók standard zónaként kapcsolódnak, és a [705] szekcióban programozott [1] és [2] ATZ opció beállításait követik (9. oldal).

Zóna duplázás (ATZ) bekötések

N.C. bekötés, nincs EOL

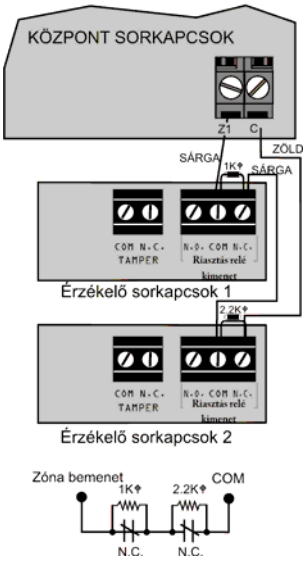

N.C. bekötés, nincs EOL, szabotázs felismeréssel

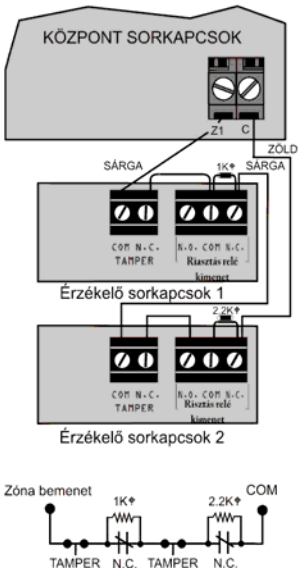

N.C. bekötés, EOL-lal, szabotázs- és r vezetékhiba felismeréssel (UL/cUL)

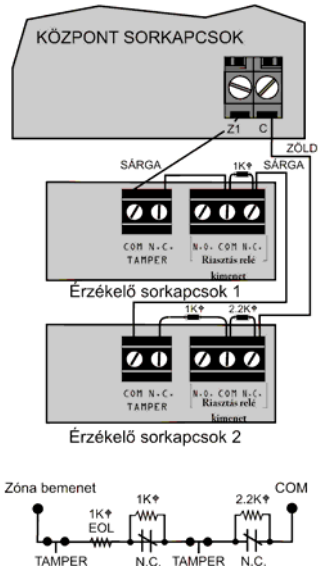

Párhuzamos vezetékelés

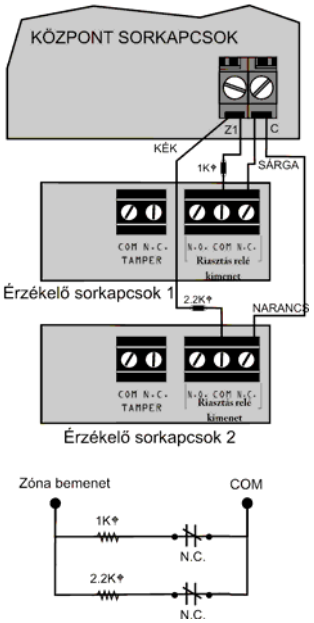

Tűzáramkörök bekötése

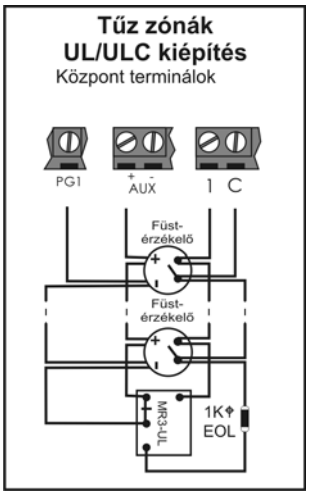

Csak Szimpla tűz zóna bekötések
Ha az ATZ be van kapcsolva, ne használjon extra bemenetet (pl. a fentebbi példában, bemenet 005 nem használható zónaként).

MEGJEGYZÉS: Javasoljuk, hogy minden füstérzékelőt lánc konfigurációban kössön.

Riasztás relé és PGM bekötések

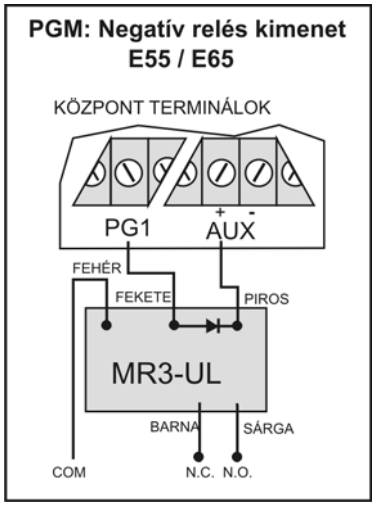

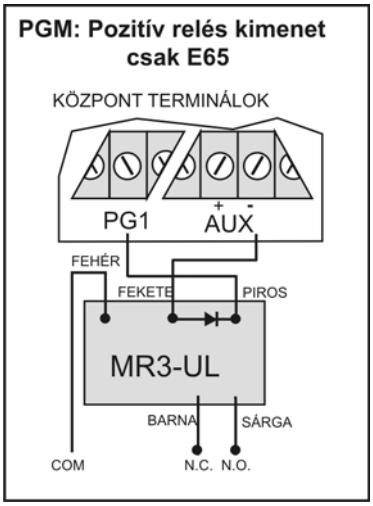

PGM tápegység

AUX + terminál	= az E55 áram felvétele nem haladhatja meg a 450mA-t. = Az E65 áramfelvétele nem haladhatja meg a 500mA-t.
Külső tápegység	= A PGM nem haladhatja meg a 150mA áramot vagy nem haladhatja meg a tápegység áram határát

MEGJEGYZÉS: A PGM opciók itt találhatók: 24. oldal.

AC tápegység és akku bekötések

Az AUX kimenetről, lásd Transzformátor követelmények a 6. oldalon.
Táp kimenet.

Transzformátor követelmény táblázat

Transzformátor:	16.5Vac transzformátor minimum 20VA tartománnyal (40VA javasolt), 50-60Hz
DC táp tartománya:	12Vdc, 4Ah/7Ah
Aux táp maximum szolgáltat:	(E55) 450mA, biztosíték nélküli lekapcsolás 650mA-on (E65) 500mA, biztosíték nélküli lekapcsolás 700mA-on
Elfogadható akku töltőáram	1.1A

Központ részlet

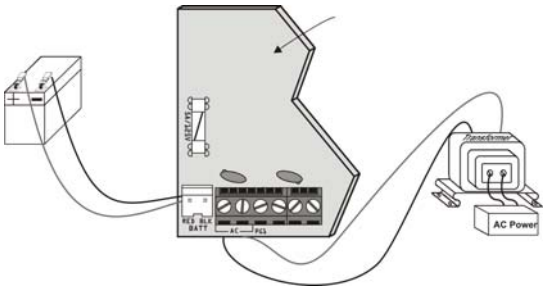

A transzformátor hibás bekötése a rendszer sérülé eredményezheti.
Biztosítékcsere előtt vegye le az akkut.

WinLoadhoz csatlakoztatás

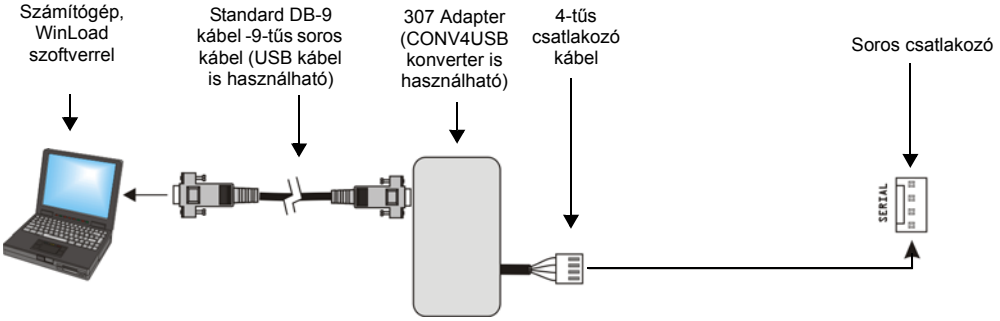

Firmware frissítés WinLoaddal

A rendszer firmware frissítése:

1. Csatlakoztassa a terméket a számítógéphez 307USB interfésszel vagy CONV3USB átalakítóval.
2. WinLoad telepítő feltöltő/letöltő szoftver indítása.
3. Kattintson az **In-field programozó gombra**.
4. Ellenőrizze az In-Field Firmware Programmer ablakban található termékinformációkat.
5. Ha a firmware programozó nem érzékeli automatikusan a központot, kattintson a **Comport beállítások** gombra és válassza a megfelelő kommunikációs portot. Majd kattintson a **Termékinformációk frissítése** gombra a központra csatlakozáshoz.
6. Új frissítések kereséséhez, kattintson a **Firmware letöltése az internetről** gombra.
7. A Firmware kiválasztás listából válassza a telepíteni kívánt firmware verziót.
   vagy
   Ha már letöltötte a paradox.com honlapról a .pef fájlt, kattintson a **[…]** gombot, és válassza ki a .pef fájl helyét.
8. Kattintson a **Termék firmware frissítés** gombra.
9. Amikor a letöltés befejeződik, a frissítés kész.

Telepítés fémdobozba

A keresztek és a pontozott vonalak jelentik a panel helyét. Ha egyedi méretigény estén lépjen kapcsolatba a Paradox Distributor Support szolgálattal

(8x10”)

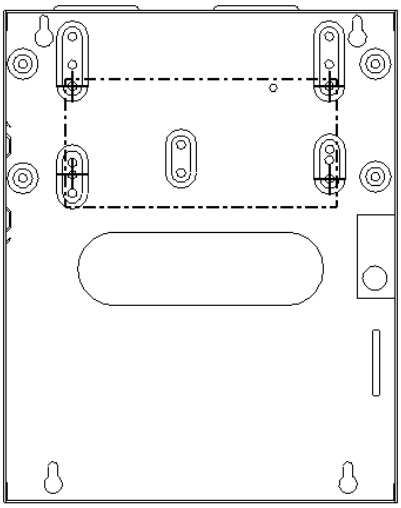

(11x11”)

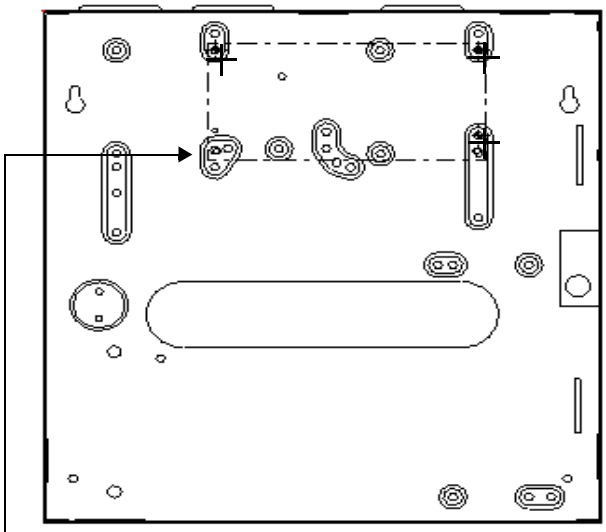

A bal alsó csavarnyílásnál, a műanyag láb helyett használjon kétoldalú ragasztót.

E55 PCB vázlat

A DIALER és az EBUS port a **VDMP3** hangtárcsázóhoz használatos, hang jelentéshez.

Paradox memóriakulcs (PMC-4, PMC-5)

„STATUS” LED:
- Másodpercenként villan = normál
- 1 mp-ig világít, 1mp-ig nem = Hiba
- Folyamatosan világít = a központ telefonvonalat használ
- Gyorsan villog indítás után 6 mp-ig = telepítőzár bekapcsolva

A DIALER port GSM jelentéshez használatos, a **PCS100** GSM kommunikátor modulhoz.

A PGM bekötésről, lásd 37. oldal.

Lásd, *AC táp és akku bekötés a 37. oldalon.*

Az **IP100** Internet modul csatlakoztatására szolgál. Valamint helyszíni firmware frissítésre, 307USB interfészen keresztül. Lásd, WinLoadhoz csatlakoztatás itt:38. oldal.

A „BELL” kimenet lekapcsol, ha az áram meghaladja a 3 A-t.

A Hardver bekötésről, lásd 35. oldal.

Szerelés előtt kösse ki a telefonvonalat.

A maximális villámvédelem érdekében, használjon külön földelést a zóna és a tárcsázó földeléshez

Csatlakoztassa egy általános bemenethez.

AWG#14 szimpla vezető tömör rézdrót

Földsaru

fémdobozhoz

Hidegvíz cső földelés

AUX TÁP
Az AC táp bekötése: AC tápegység és akku bekötések, 37. oldal.

A kezelő zóna konfigurációk a **Telepítő gyors menüben** találhatók. Ha az EOL egedélyezett: **[706]** szekció **[2]** opciója. Lásd még, Kezelő zóna bekötések a 35. oldalon.

40VA transzformátor javasolt. Ezt a határt meghaladva a központ tápegysége túlterhelődik és teljes rendszerleállást okoz.

A berendezés szerelését és karbantartását csak szakképzett szerelő végezheti.
UL és C-UL figyelmeztetésekről az E55 Ismertető és telepítő kézikönyv végén lévő UL és C-UL figyelmeztetésekben olvashat.

Kezelők maximális száma = 15 kezelő
Kezelő maximális távolsága a központtól = 76m

Max. AUX áram = 650 mA
Maximális vezetékhossz = 230m

E65 PCB vázlat

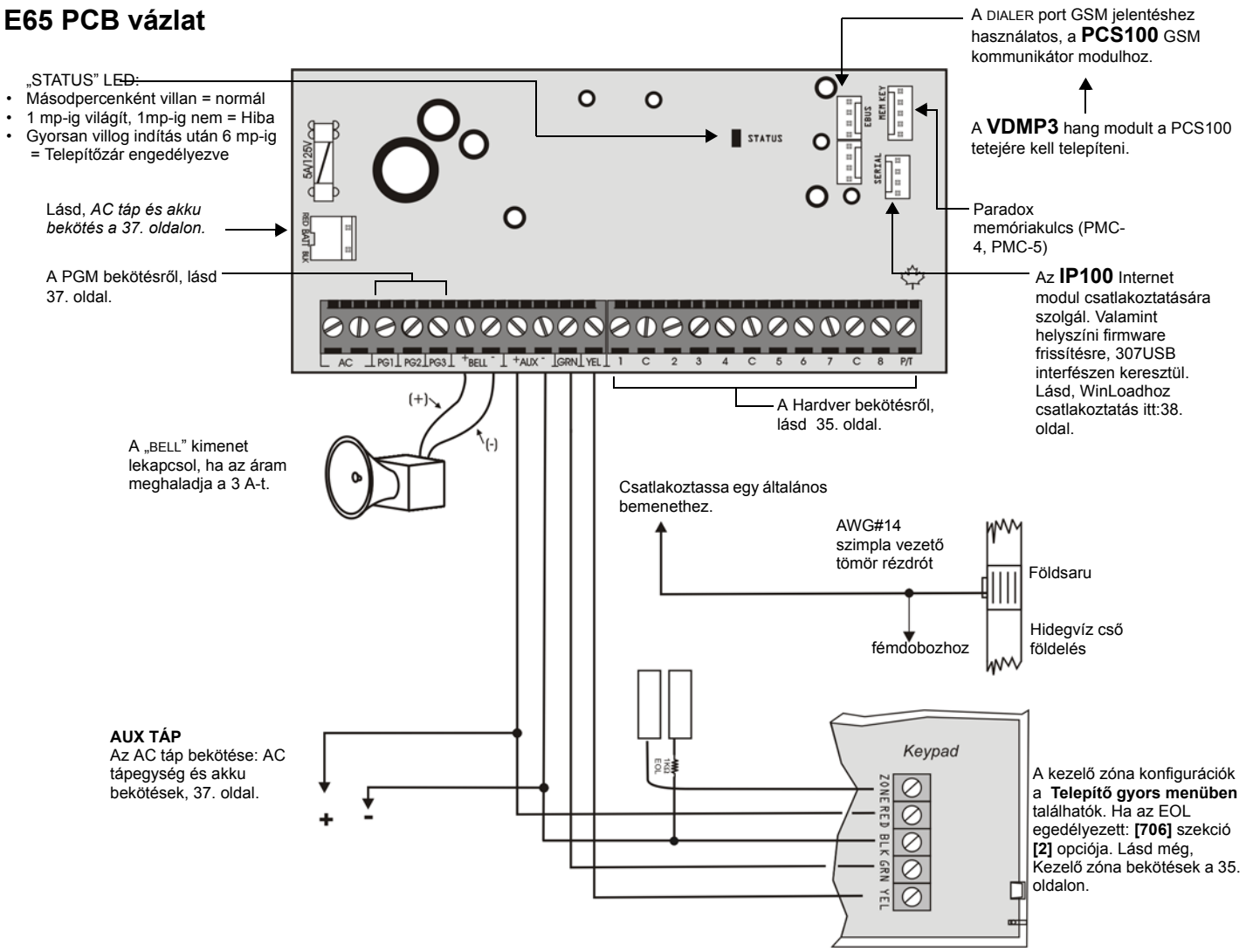

40VA transzformátor javasolt. Ezt a határt meghaladva a központ tápegysége túlterhelődik és teljes rendszerleállást okoz.

A berendezés szerelését és karbantartását csak szakképzett szerelő végezheti.
UL és C-UL figyelmeztetésekről az E65 Ismertető és telepítő kézikönyv végén lévő UL és C-UL figyelmeztetésekben olvashat.

Kezelők maximális száma = 15 kezelő
Kezelő maximális távolsága a központtól = 76m
Max. AUX áram = 700 mA
Maximális vezetékhossz = 230m

Telepítő gyors menü

Zónák

Lépés	Művelet	Részletek
1	⏻ + **[TELEPÍTŐKÓD]**	⏻ = villog. A programozott zónák világítanak (gomb vagy LED, a kezelőtől függően). **[KARBANTARTÓKÓD]** is használható.
2	**[ZÓNASZÁM]**	2 számjegy: 01 - 32
3	**[ZÓNA FELSOROLÁS VAGY TÖRLÉS]**	Rádiós zóna = fedél nyitás/zárás vagy nyomja meg a learn/szabotázs gombot. Vezetékes zóna = Nyomja meg [ENTER] gombot. Programozott zóna törléséhez, nyomja meg a [SLEEP] gombot 3 másodpercig.
4	**[ZÓNATÍPUS]**	A zónatípusok (zóna definíciók) a 6. oldal találhatók.
5	**Partíció kiosztás** [1] és/vagy **[2]** + **[ENTER]**	A zóna hozzárendeléséhez egyik vagy mindkét partícióhoz, nyomja meg az [ENTER] gombot. Alapértelmezetten, minden zóna az 1. partícióhoz tartozik. A következő rendelkezésre álló zónára lép.

Kezelő zónaszám kiosztás (Kezelő programozás)

Lépés	Művelet	Részletek
1	**[ENTER] + [TELEPÍTŐKÓD]**	[ARM] + [STAY] GOMB= villog. **[KARBANTARTÓKÓD]** is használható.
2	Tartsa nyomva a ⏻ gombot (3mp)	[ARM] + [STAY] **gomb**= világít.
3	**[ZÓNASZÁM]** + **[ENTER]** *	K32LED / K32I = 2 számjegy: 01 - 32 K10V/H / K636 = 1 számjegy: 1 – 0(10) (csak 1-10-ig oszthatók ki a zónák) * Kezelő zónaszám törléséhez, nyomja meg a **[CLEAR]**, majd az **[ENTER]**gombot.

Késleltetések

Lépés	Művelet	Részletek
1	⏻ + **[TELEPÍTŐKÓD]**	⏻ = villog. **[KARBANTARTÓKÓD]** is használható.
2	TBL	
3	**[1]**= Belépés késleltetés 1 (alap = 045mp) **[2]**= Belépés késleltetés 2 (alap = 045mp) **[3]**= Kilépés késleltetés (alap = 060mp) **[4]**= Sziréna letiltás (alap = 004 perc)	
4	**[000]** - **[255]**	Belépés/kilépés késleltetés = másodperc / Sziréna letiltás = perc

Idő és dátum

Lépés	Művelet	Részletek
1	⏻ + **[TELEPÍTŐKÓD]**	⏻ = villog. **[KARBANTARTÓKÓD]** is használható.
2	TBL **+ [5]**	
4	**[ÓÓ:PP]***	Adja meg az időt.
5	**[ÉÉÉÉ/MM/DD]**	Adja meg a dátumot.

* Az időt 24 órás formában kell megadni.

Séta teszt mód

Lépés	Művelet	Részletek
1	⏻ + **[TELEPÍTŐKÓD]**	⏻ =villog. **[KARBANTARTÓKÓD]** is használható.
2	TBL	
3	**[6]**	Aktiválja vagy deaktiválja a Séta tesztmódot.

Telepítő- és Karbantartókód

Lépés	Művelet	Részletek
1	⏻ + **[TELEPÍTŐKÓD]**	⏻ = villog.
2	TBL	
3	**[7]** = Telepítőkód **[8]** = Karbantartókód	
4	**[KÓD]***	Adjon meg 4- vagy 6-jegyű kódot.* Kód törléséhez, nyomja meg a [SLEEP] gombot 3 másodpercig.
5	**[KÓD MEGERŐSÍTÉS]**	Adja meg újra a 4- vagy 6-jegyű kódot.

WinLoad

Lépés	Művelet	Részletek
1	⏻ + **[TELEPÍTŐKÓD]**	⏻= villog.
2	TBL	
3	**[9]**	
4	**[TELEFONSZÁM]** + **[ENTER]** *	Adja meg a PC telefonszámát (max. 32 jegy), majd nyomja meg az [ENTER] gombot. * WinLoad telefonszám, Központ ID és PC jelszó törléséhez, nyomja meg a [SLEEP] gombot 3 másodpercig.
5	**[KÖZPONT ID]**	Adja meg a 4-jegyű központ azonosítót
6	**[PC JELSZÓ]**	Adja meg a 4-jegyű központ jelszót

Távfelügyelet telefonszám

Lépés	Művelet	Részletek
1	⏻ + **[TELEPÍTŐKÓD]**	⏻ = villog.
2	MEM	
3	**[1]**	
4	**[TELEFONSZÁM]** + **[ENTER]** *	Adja meg a távfelügyelet telefonszámát (max. 32 jegy), majd nyomja meg az [ENTER] gombot. * Távfelügyelettelefonszám, jelentésformátum és ügyfél törléséhez, nyomja meg a [SLEEP] gombot 3 másodpercig.
5	**[PARTÍCIÓ 1 ÜGYFÉLSZÁM]**	
6	**[1]** = CID	
7	**[PARTÍCIÓ 2 ÜGYFÉLSZÁM]**	

Kommunikátor

Lépés	Művelet	Részletek
1	⏻ + **[TELEPÍTŐKÓD]**	⏻ = villog. **[KARBANTARTÓKÓD]** is használható, bár, akkor nem módosítható a tartalék telefonszám.
2	MEM	
3	**[2]** = Tartalék telefonszám **[3]** = Magán telefonszám 1 **[4]** = Magán telefonszám 2 **[5]** = Magán telefonszám 3 **[6]** = Magán telefonszám 4 **[7]** = Magán telefonszám 5 **[8]** = Pager	
4	**[TELEFONSZÁM]** + **[ENTER]***	Adjon meg telefonszámot (max. 32 jegy), majd nyomja meg az [ENTER] gombot. Lépjen a következő telefonszámra, vagy az 5. lépésre, ha [8] = Pager szám lehetőséget választotta. *Telefonszám.pager üzenet törléséhez, nyomja meg a [SLEEP] gombot 3 másodpercig.
5	**[ÜZENET]** + **[ENTER] GOMB**	5. lépés csak Pager szám esetén. Adja meg a Pager üzenetet, majd nyomja meg [ENTER] gombot.

Kommunikáció törlése

Lépés	Művelet	Részletek
1	⏻ + **[TELEPÍTŐKÓD]**	⏻ = villog. **[KARBANTARTÓKÓD]** is használható.
2	MEM	
3	**[9]**	Minden kommunikációt töröl a WinLoaddal.

PGM kimenetek

Lépés	Művelet	Részletek
1	⏻ + **[TELEPÍTŐKÓD]**	⏻ = villog. A programozott zónák világítanak (gomb vagy LED, a kezelőtől függően). **[KARBANTARTÓKÓD]** is használható.
2	BYP	
3	**[PGM SZÁM]**	2 számjegy: 01 - 12
4	**[PGM FELSOROLÁS VAGY TÖRLÉS]***	Vezetékes PGM = Nyomja meg az [ENTER] GOMBOT. *PGM törléséhez, nyomja a [SLEEP] gombot 3 másodpercig.
5	**[PGMTÍPUS]**	1 = N/A 2 = N/A 3 = Zóna követés 4 = Riasztás követés 5 = Bell kimenetet követ 6 = Élesítést követ 7 = Stay élesítést követ 8 = Elalvás élesítést követ
6	Ha a PGM típus 3, vagy 4 **[AKTIVÁLÁS KÉSLELTETÉS]**	1 = Követő 2 = 1 mp 3 = 5 másodperc 4 = 15mp 5 = 30 mp 6 = 1 perc 7 = 5 perc 8 = 15 perc 9 = 30 perc
	Ha a PGM típus 5 A következő elérhető PGM kimenetre lép.	
	Ha a PGM típus 6, 7, vagy 8 **[1]** és/vagy **[2]** + **[ENTER]**	Ha a rendszer partíciózott, válassza ki a partíció(ka)t, majd nyomja emg az [ENTER] gombot. A következő elérhető PGM kimenetre lép.
7	Ha a PGM típus 3 **[2-JEGYŰ ZÓNASZÁM]**	01 – 32, 00 = minden zóna. A következő elérhető PGM kimenetre lép.
	Ha a PGM típus 4 **[1]** és/vagy **[2]** + **[ENTER]**	Ha a rendszer partíciózott, válassza ki a partíció(ka)t, majd nyomja emg az [ENTER] gombot. A következő elérhető PGM kimenetre lép.

For technical support in Canada or the U.S., call 1-800-791-1919, Monday to Friday from 8:00 a.m. to 8:00 p.m. EST. For technical support outside Canada and the U.S., call 00-1-450-491-7444, Monday to Friday from 8:00 a.m. to 8:00 p.m. EST. Please feel free to visit our website at www.paradox.com

Reméljük termékünk maximális megelégedésére szolgál. Kérdéseivel, észrevételeivel www.paradox.com oldalunkra.

PARADOX SECURITY SYSTEMS

PARADOX.COM

Printed in Canada - 11/2008 EX5-EP02